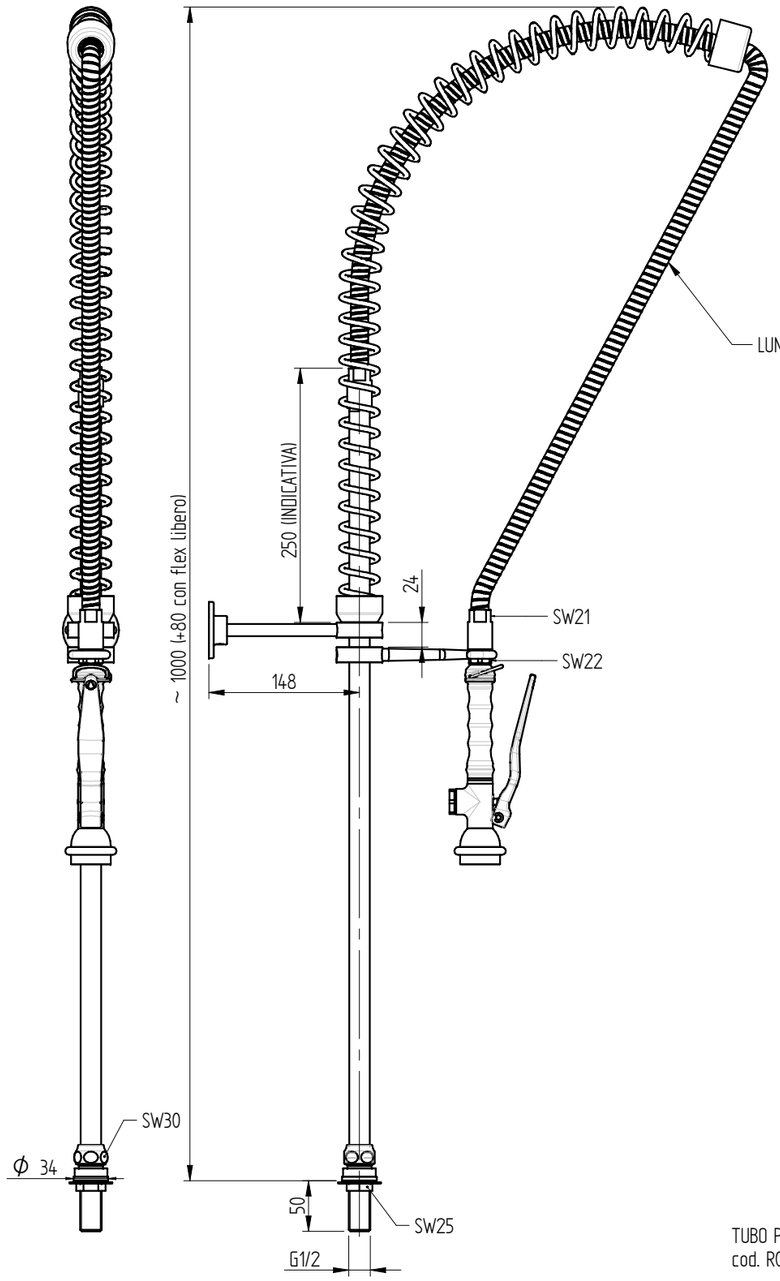

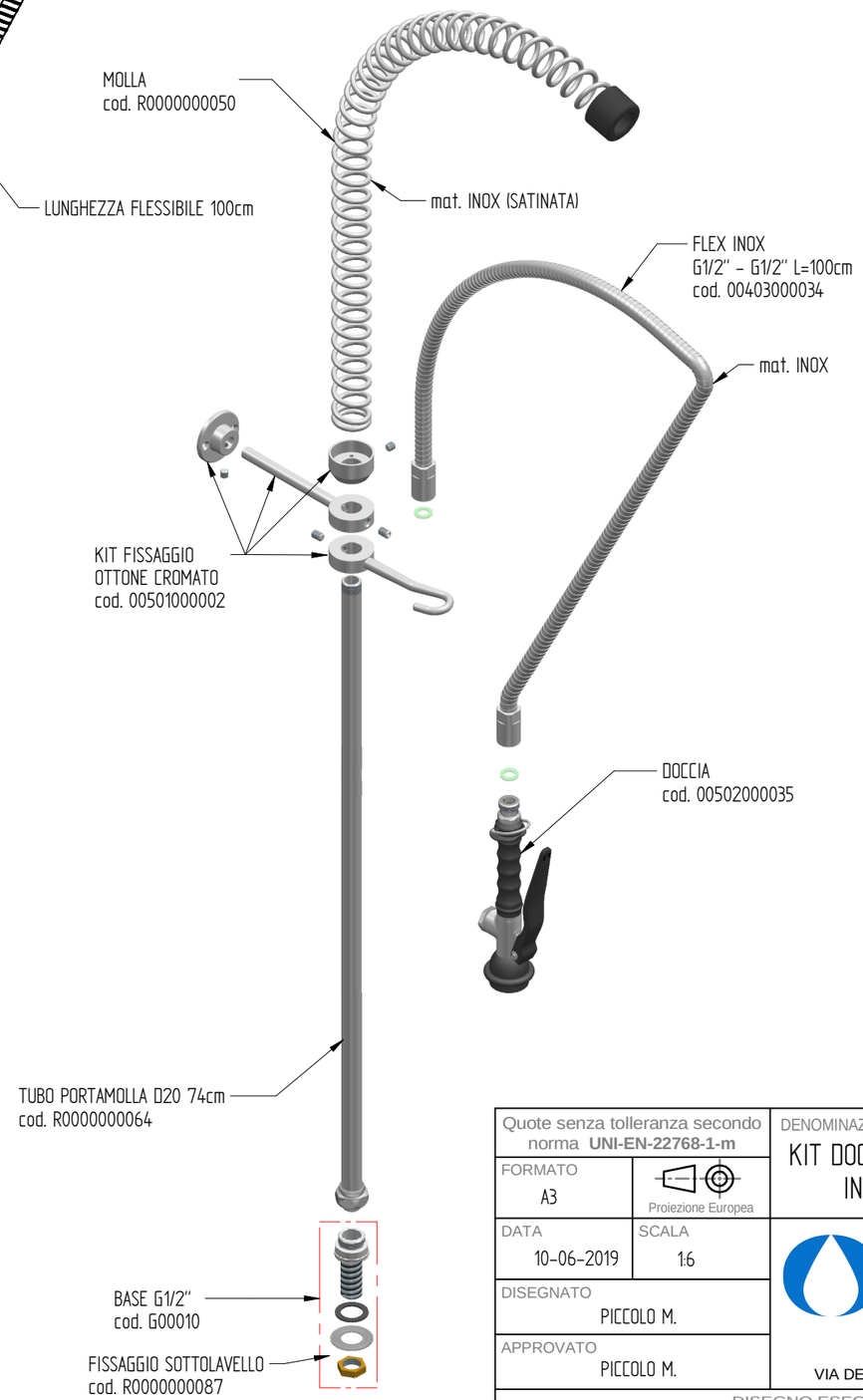

PORTATA : 12 L/min a 3,5 BAR solo dalla doccia

foro fissaggio a lavello: ø21,5 mm

Quote senza tolleranza secondo norma **UNI-EN-22768-1-m**	DENOMINAZIONE KIT DOCCIA CON BASETTA, MOLLA E FLEX INOX, FISSAGGIO IN OT. CROM. E DOCCIA BASIC. VERSIONE PLUS	CODICE R0000000089
FORMATO A3 — Proiezione Europea		PESO 3,67 Kg
DATA 10-06-2019 — SCALA 1:6	MONOLITH DESIGN AND TECHNOLOGICAL RESEARCH FOR WATER	
DISEGNATO PICCOLO M.		
APPROVATO PICCOLO M.	VIA DELL'ARTIGIANO 8/F-8-G , 31050 MONASTIER di TREVISO (TV) tel: 0422 842157 - fax: 0422 708978	

DISEGNO ESEGUITO CON CAD - VIETATE LE MODIFICHE MANUALI

Rev. 01 - 20/04/2022