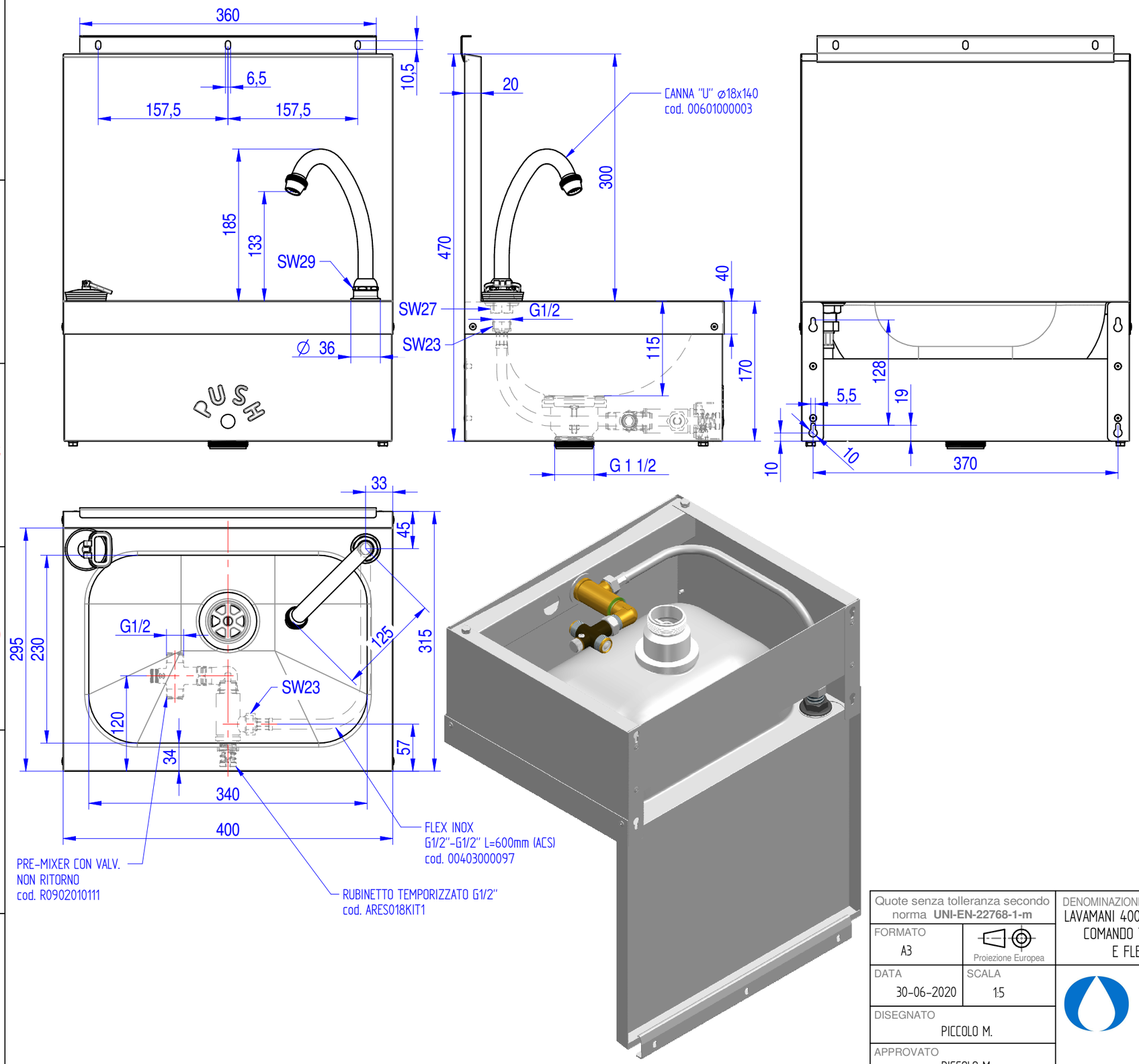

TEMPO EROGAZIONE : 4÷6 sec

Quote senza tolleranza secondo norma **UNI-EN-22768-1-m**	DENOMINAZIONE LAVAMANI 400x315x470 COMPLETO ALZATINA H.300, BOCCA DI EROGAZIONE, COMANDO TEMPORIZZATO A GINOCCHIO,PREMIX MECCANICO. SIFONE E FLESSIBILI NON INCLUSI. TEMPO DI EROGAZIONE 4-6 SEC		CODICE ARES058
FORMATO A3	Proiezione Europea		PESO 5,50 Kg
DATA 30-06-2020	SCALA 1:5	MONOLITH DESIGN AND TECHNOLOGICAL RESEARCH FOR WATER	
DISEGNATO PICCOLO M.			
APPROVATO PICCOLO M.		VIA DELL'ARTIGIANO 8/F-8-G , 31050 MONASTIER di TREVISO (TV) tel: 0422 842157 - fax: 0422 708978	

DISEGNO ESEGUITO CON CAD - VIETATE LE MODIFICHE MANUALI

Rev. 00