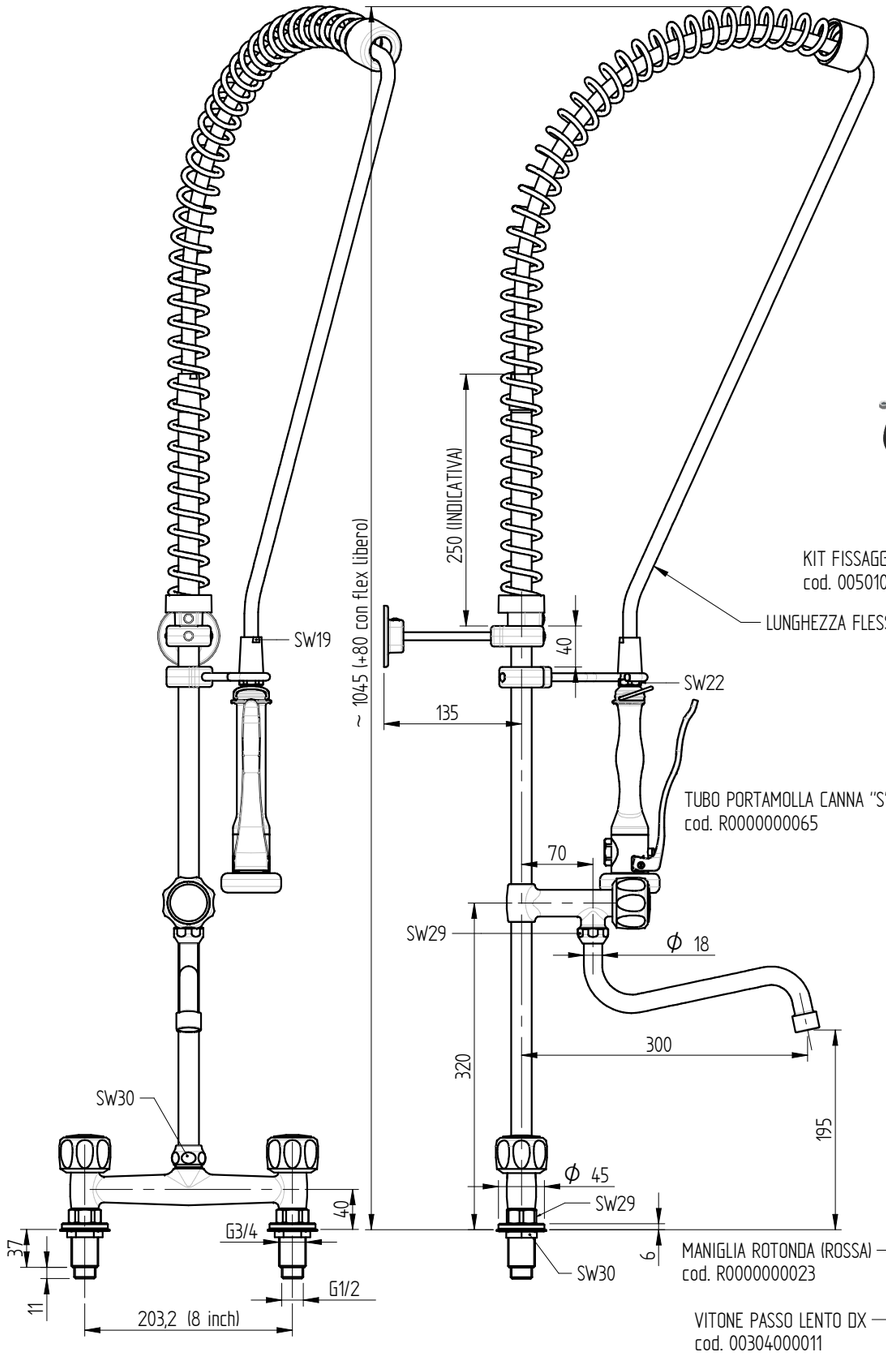

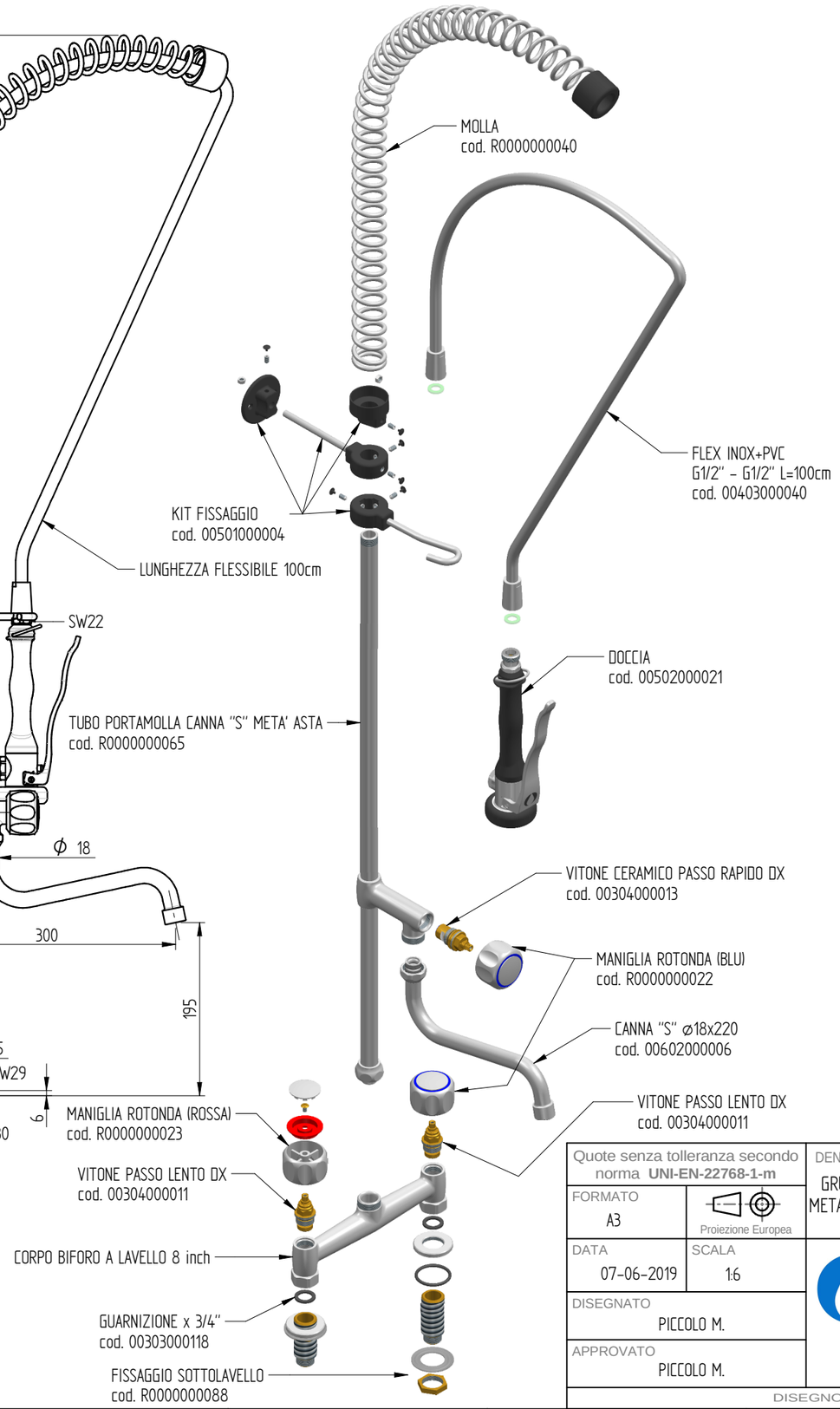

PORTATA : 12 L/min a 3,5 BAR solo dalla doccia
14 L/min a 3,5 Bar solo dalla bocca di erogazione
18 L/min a 3,5 BAR doccia+ bocca di erogazione aperte assieme

fori fissaggio a lavello: ø27 mm

Quote senza tolleranza secondo norma **UNI-EN-22768-1-m**		DENOMINAZIONE GRUPPO DOCCIA PRELAVAGGIO BIFORO A LAVELLO CON CANNA "S" GIREVOLE A META' ASTA, MANIGLIA ROTONDA E DOCCIA PREMIUM. INTERASSE FISSO 203,2mm	CODICE P0102020156
FORMATO A3	Proiezione Europea		PESO 4,80 Kg
DATA 07-06-2019	SCALA 1:6		
DISEGNATO PICCOLO M.			
APPROVATO PICCOLO M.			

MONOLITH
DESIGN AND TECHNOLOGICAL RESEARCH FOR WATER
VIA DELL'ARTIGIANO 8/F-8-G , 31050 MONASTIER di TREVISO (TV) tel: 0422 842157 - fax: 0422 708978

DISEGNO ESEGUITO CON CAD - VIETATE LE MODIFICHE MANUALI

Rev. 00