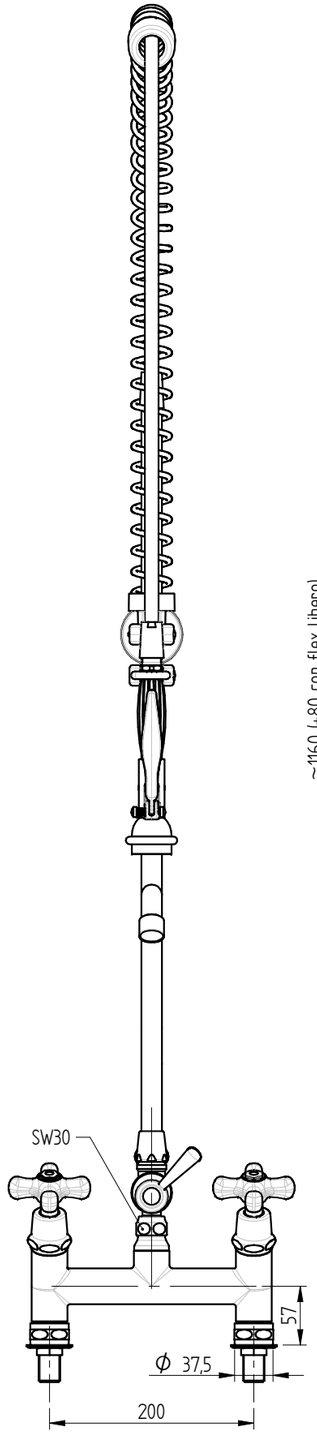

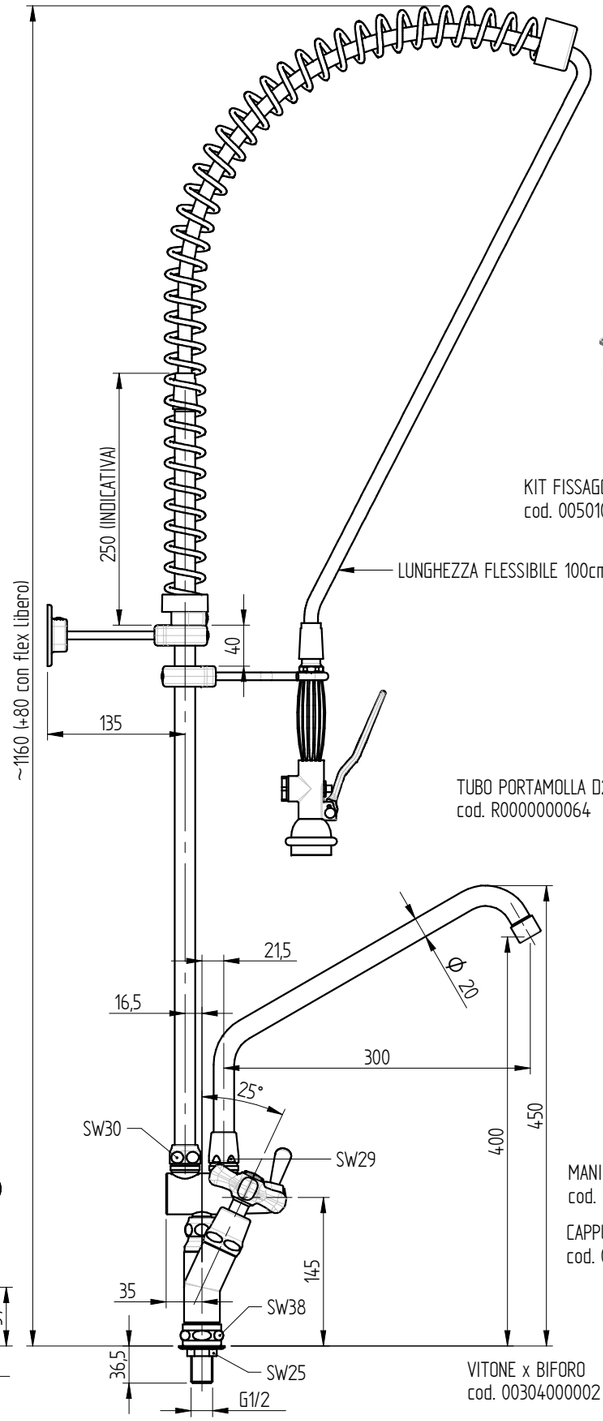

fori fissaggio a lavello: ø21,5 mm

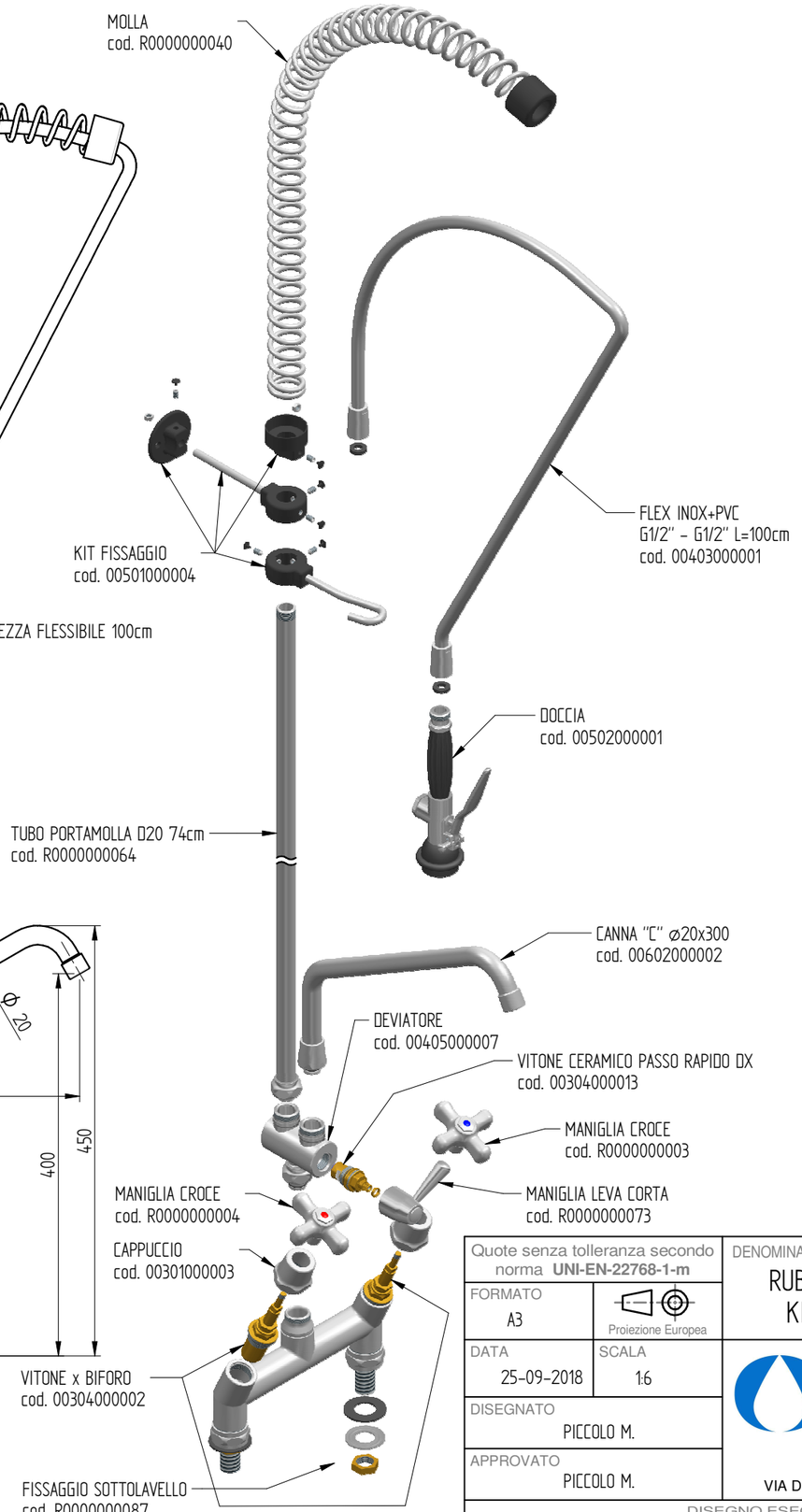

Quote senza tolleranza secondo norma **UNI-EN-22768-1-m**		DENOMINAZIONE: RUBINETTO BIFORO A LAVELLO MAN. CROCE INT. 200, KIT DOCCIA + DEVIATORE E CANNA "C" ø20x300	CODICE: R0102020104
FORMATO: A3	Proiezione Europea		PESO: 6,89 Kg
DATA: 25-09-2018	SCALA: 1:6		
DISEGNATO: PICCOLO M.			
APPROVATO: PICCOLO M.			

MONOLITH
DESIGN AND TECHNOLOGICAL RESEARCH FOR WATER
VIA DELL'ARTIGIANO 8/F-8-G , 31050 MONASTIER di TREVISO (TV) tel: 0422 842157 - fax: 0422 708978

DISEGNO ESEGUITO CON CAD - VIETATE LE MODIFICHE MANUALI

Rev. 00