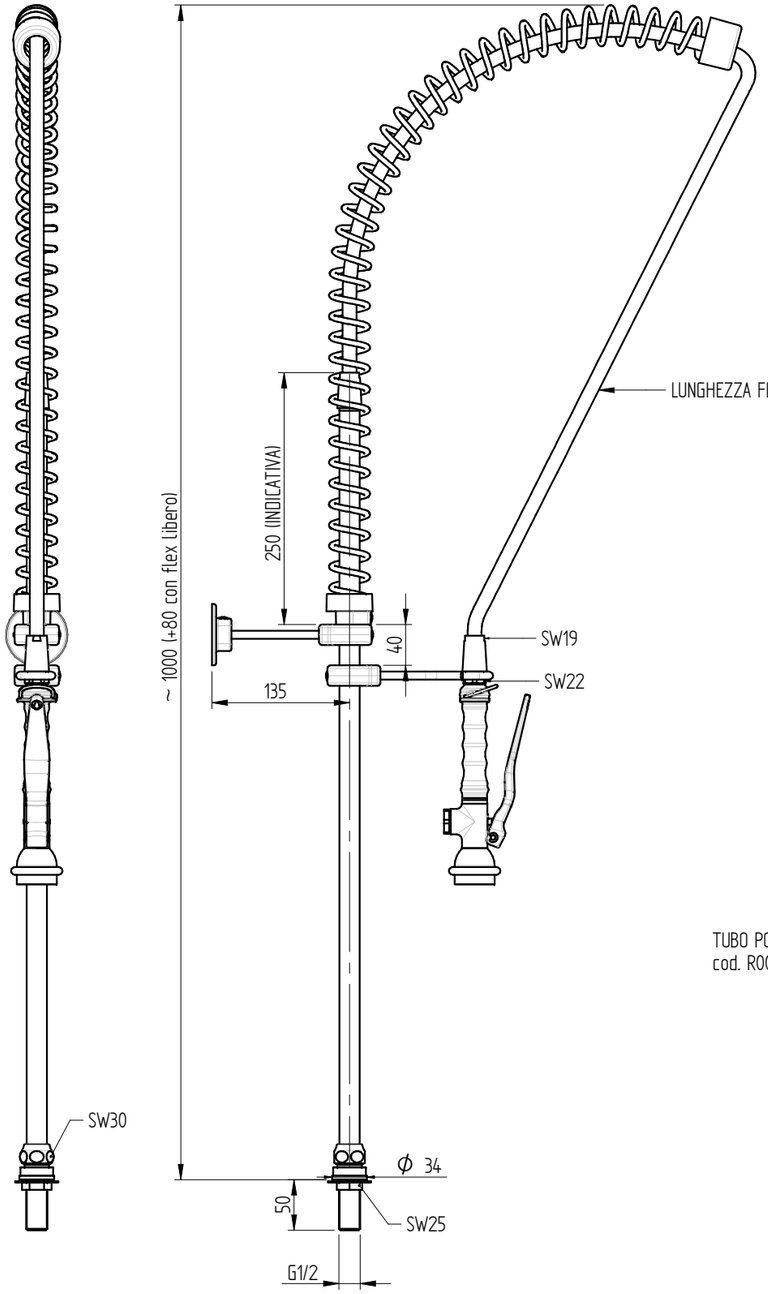

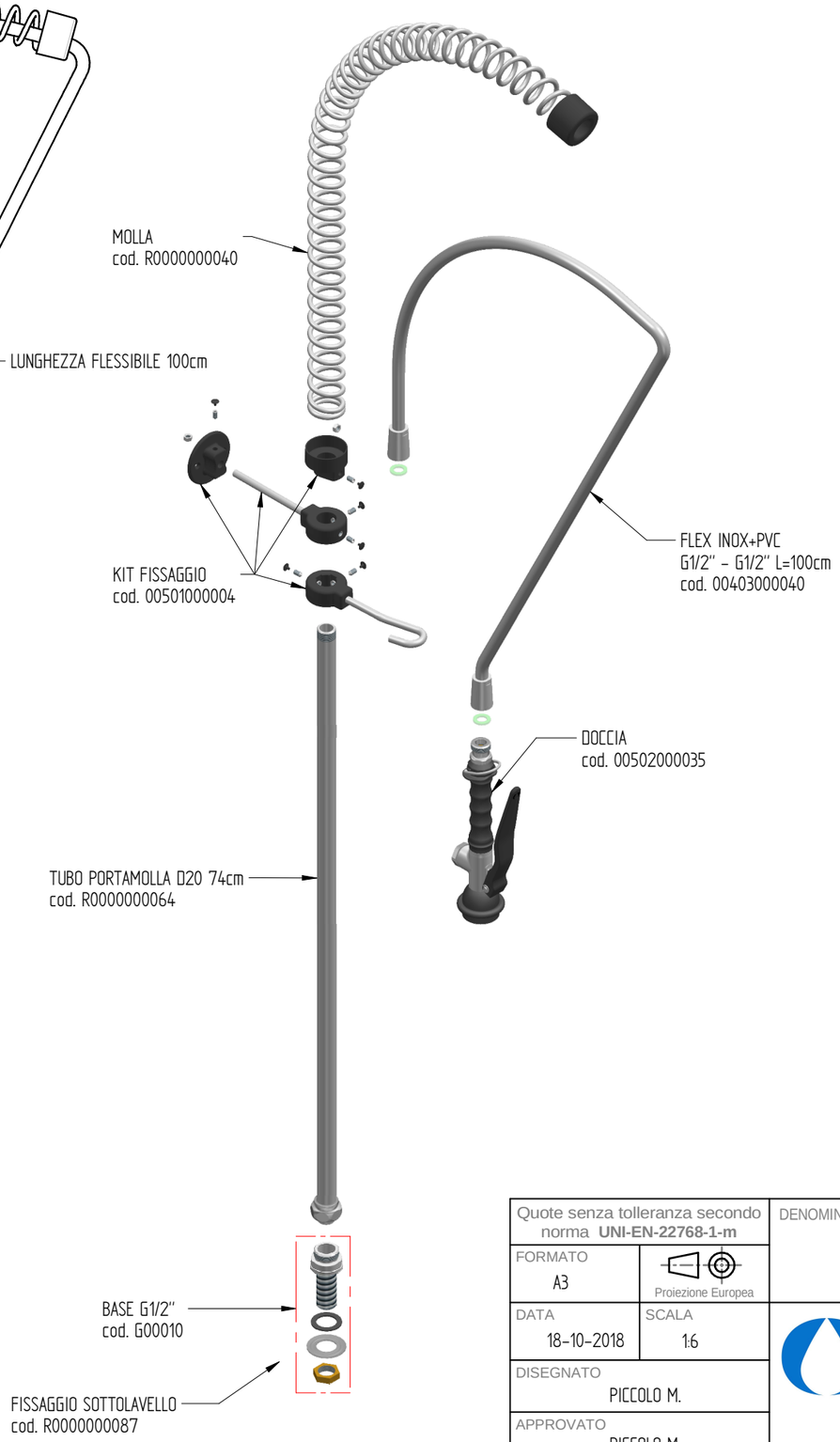

PORTATA : 12 L/min a 3,5 BAR solo dalla doccia

foro fissaggio a lavello: ø21,5 mm

Quote senza tolleranza secondo norma **UNI-EN-22768-1-m**	DENOMINAZIONE KIT DOCCIA COMPLETO DI BASETTA CON DOCCIA BASIC	CODICE R0000000010
FORMATO A3 — Proiezione Europea		PESO 2,94 Kg
DATA 18-10-2018	SCALA 1:6	MONOLITH DESIGN AND TECHNOLOGICAL RESEARCH FOR WATER
DISEGNATO PICCOLO M.		
APPROVATO PICCOLO M.		VIA DELL'ARTIGIANO 8/F-8-G , 31050 MONASTIER di TREVISO (TV) tel: 0422 842157 - fax: 0422 708978

DISEGNO ESEGUITO CON CAD - VIETATE LE MODIFICHE MANUALI

Rev. 03 - 19/04/2022