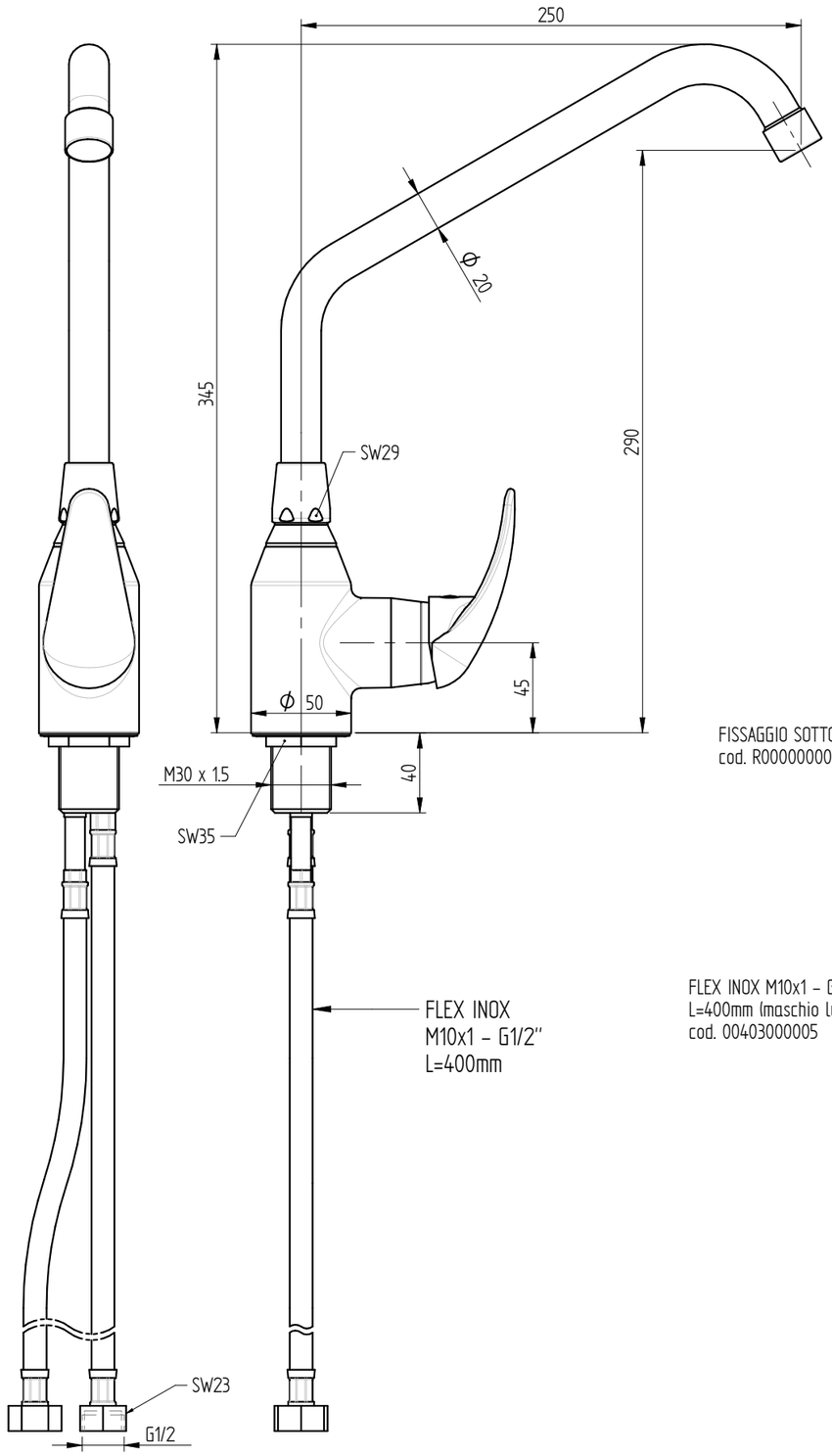

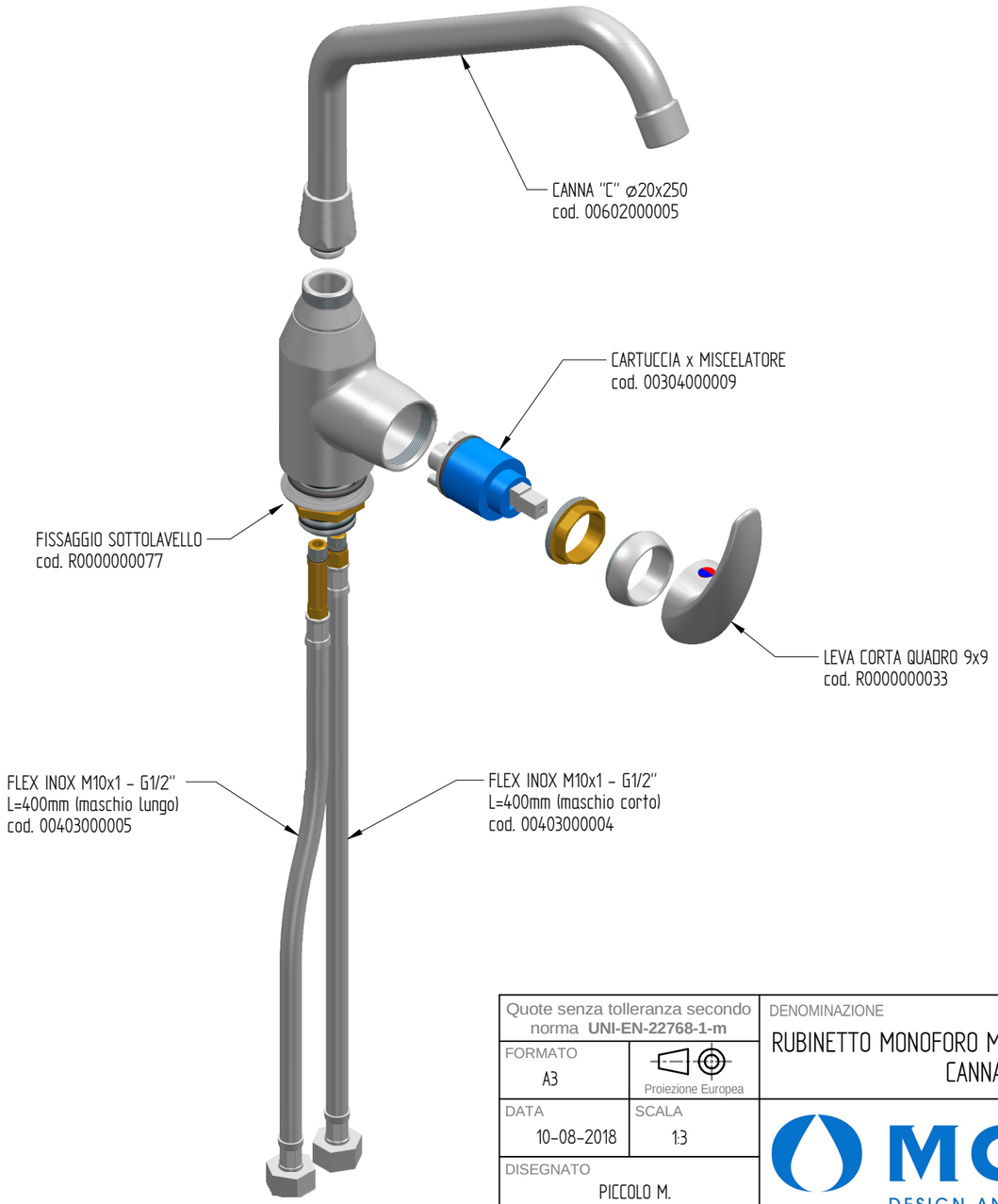

foro fissaggio a lavello: ø30,5 mm

PORTATA : 13 L/min a 3,5 BAR

Quote senza tolleranza secondo norma **UNI-EN-22768-1-m**	DENOMINAZIONE RUBINETTO MONOFORO MISCELATORE A LAVELLO LEVA CORTA, CANNA "C" ø20x250	CODICE R0201020214
FORMATO A3 — Proiezione Europea		PESO 2,19 Kg
DATA 10-08-2018	SCALA 1:3	
DISEGNATO PICCOLO M.		
APPROVATO PICCOLO M.		

MONOLITH
DESIGN AND TECHNOLOGICAL RESEARCH FOR WATER

VIA DELL'ARTIGIANO 8/F-8-G , 31050 MONASTIER di TREVISO (TV) tel: 0422 842157 - fax: 0422 708978

DISEGNO ESEGUITO CON CAD - VIETATE LE MODIFICHE MANUALI

Rev. 00