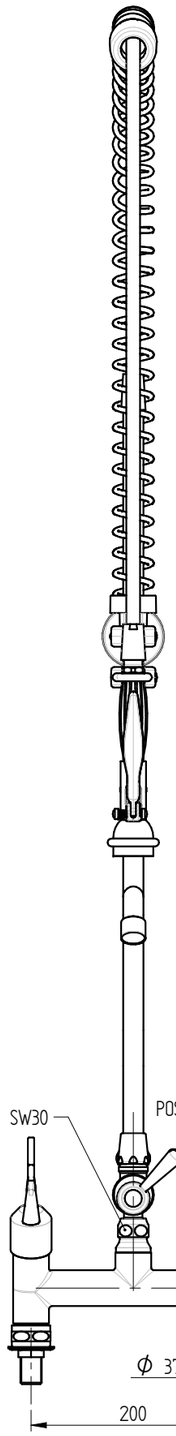

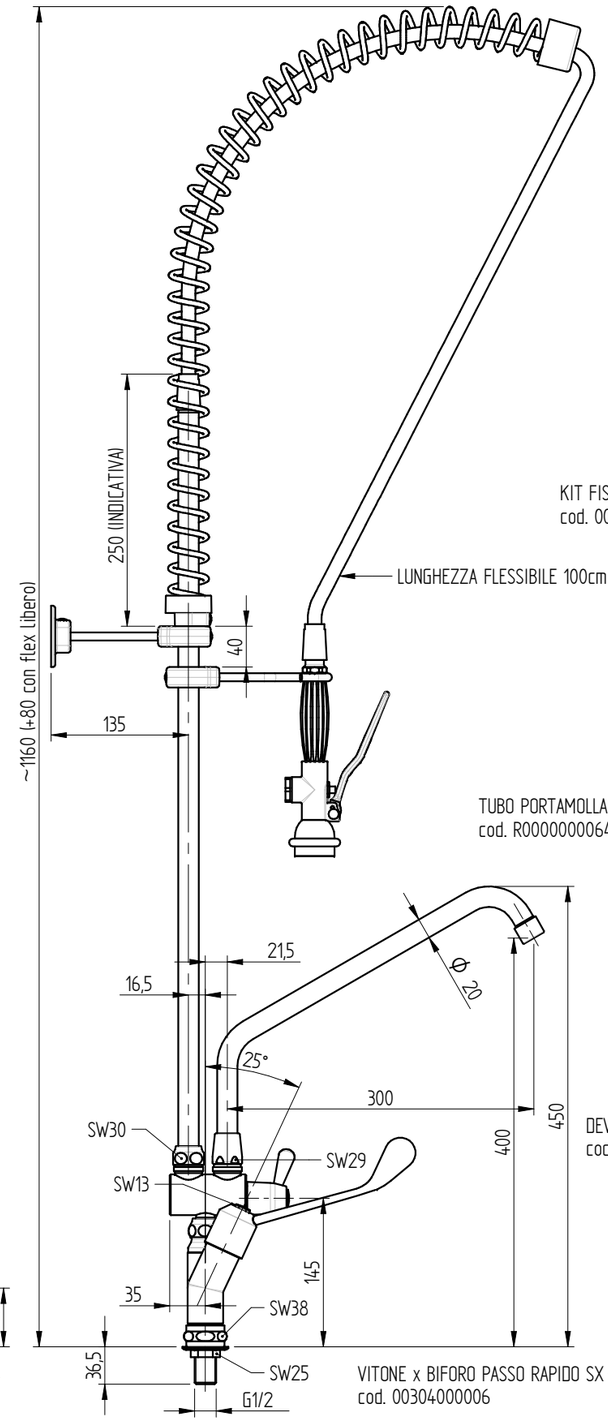

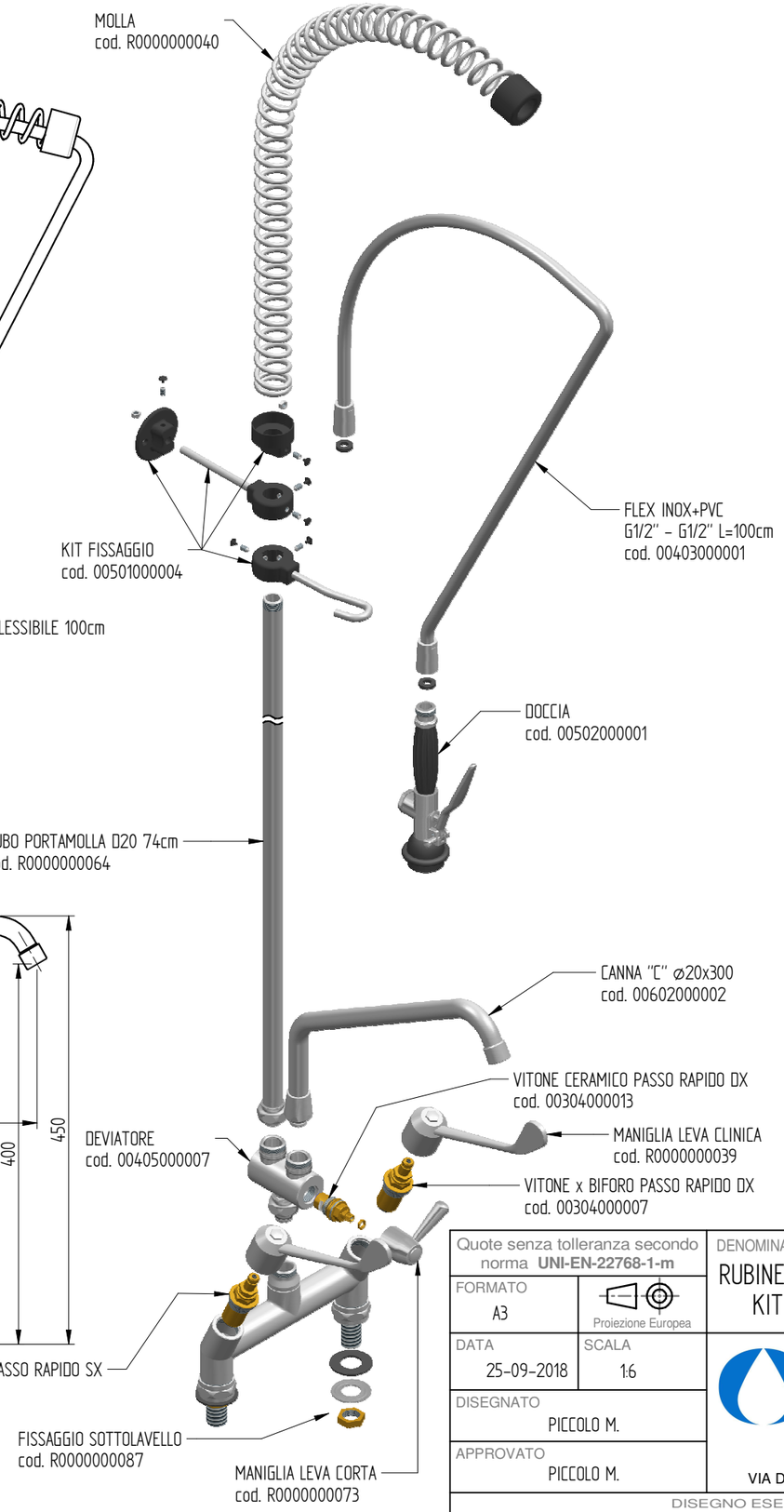

fori fissaggio a lavello: ø21,5 mm

Quote senza tolleranza secondo norma **UNI-EN-22768-1-m**	DENOMINAZIONE RUBINETTO BIFORO A LAVELLO MAN. LEVA CLINICA INT. 200, KIT DOCCIA + DEVIATORE E CANNA "C" ø20x300	CODICE R0102020204	
FORMATO A3	Proiezione Europea	PESO 6,61 Kg	
DATA 25-09-2018	SCALA 1:6		
DISEGNATO PICCOLO M.			
APPROVATO PICCOLO M.			

MONOLITH
DESIGN AND TECHNOLOGICAL RESEARCH FOR WATER

VIA DELL'ARTIGIANO 8/F-8-G , 31050 MONASTIER di TREVISO (TV) tel: 0422 842157 - fax: 0422 708978

DISEGNO ESEGUITO CON CAD - VIETATE LE MODIFICHE MANUALI

Rev. 00