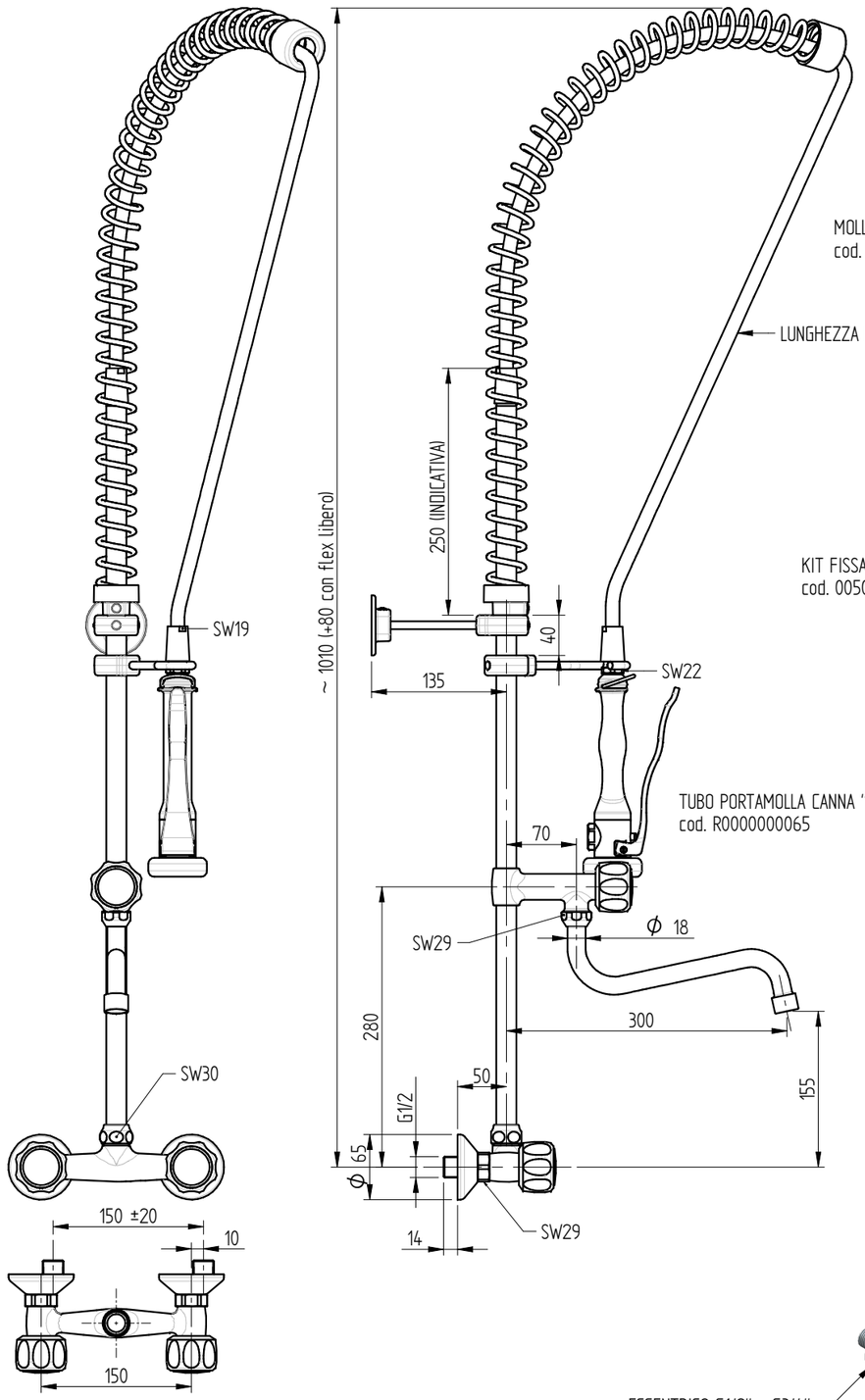

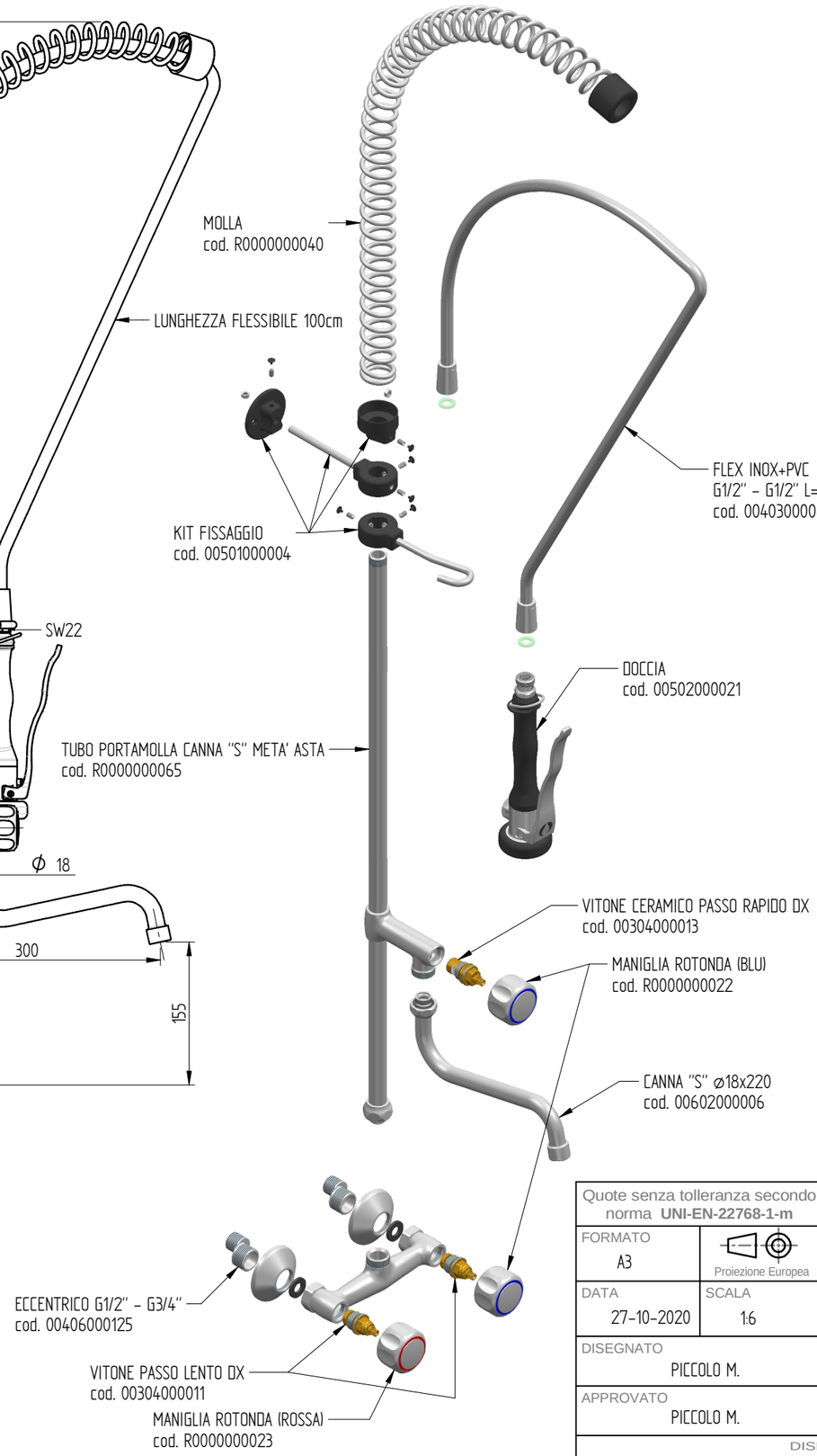

PORTATA : 12 L/min a 3,5 BAR solo dalla doccia
14 L/min a 3,5 Bar solo dalla bocca di erogazione
18 L/min a 3,5 BAR doccia+ bocca di erogazione aperte assieme

Quote senza tolleranza secondo norma **UNI-EN-22768-1-m**	DENOMINAZIONE GRUPPO DOCCIA PRELAVAGGIO BIFORO A MURO CON CANNA "S" GIREVOLE A META' ASTA, MANIGLIA ROTONDA E DOCCIA PREMIUM. INTERASSE 150±20mm	CODICE P0102010206
FORMATO A3 — Proiezione Europea		PESO 4,56 Kg
DATA 27-10-2020	SCALA 1:6	
DISEGNATO PICCOLO M.		
APPROVATO PICCOLO M.		

MONOLITH
DESIGN AND TECHNOLOGICAL RESEARCH FOR WATER

VIA DELL'ARTIGIANO 8/F-8-G , 31050 MONASTIER di TREVISO (TV) tel: 0422 842157 - fax: 0422 708978

DISEGNO ESEGUITO CON CAD - VIETATE LE MODIFICHE MANUALI

Rev. 00