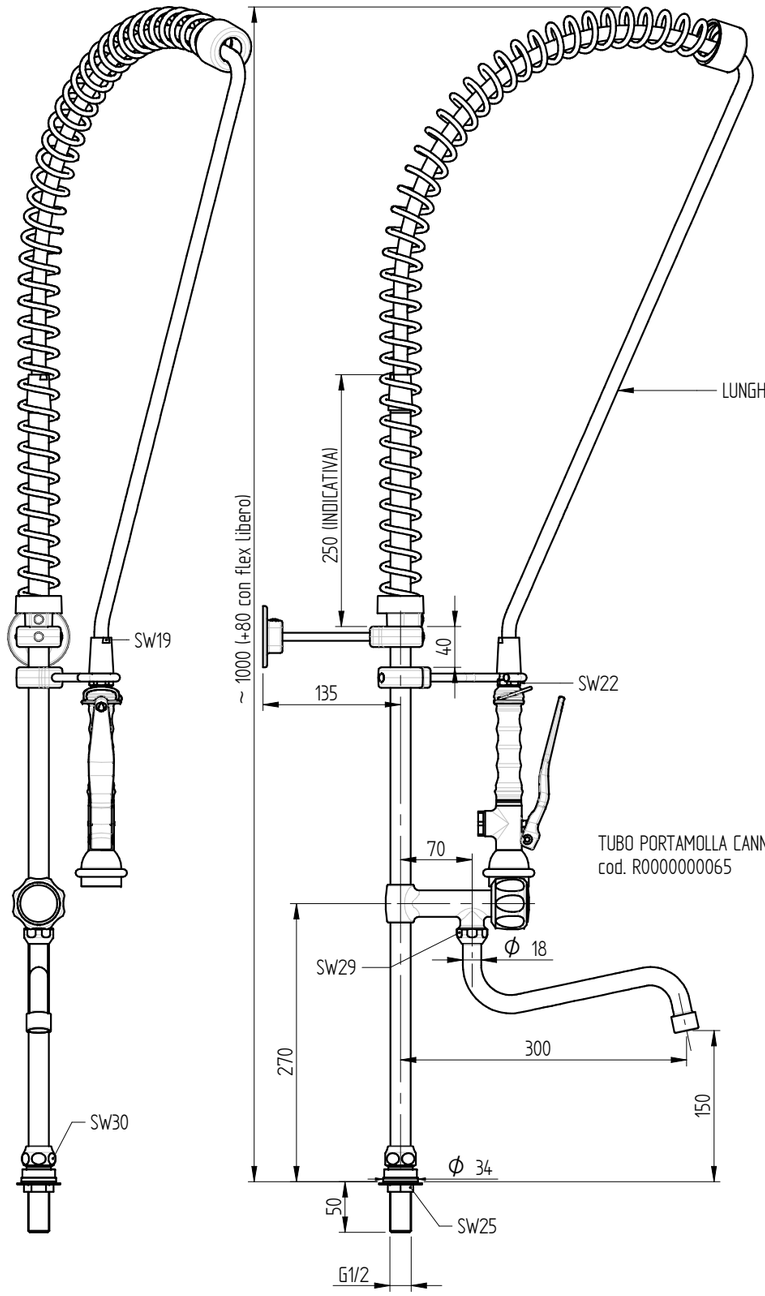

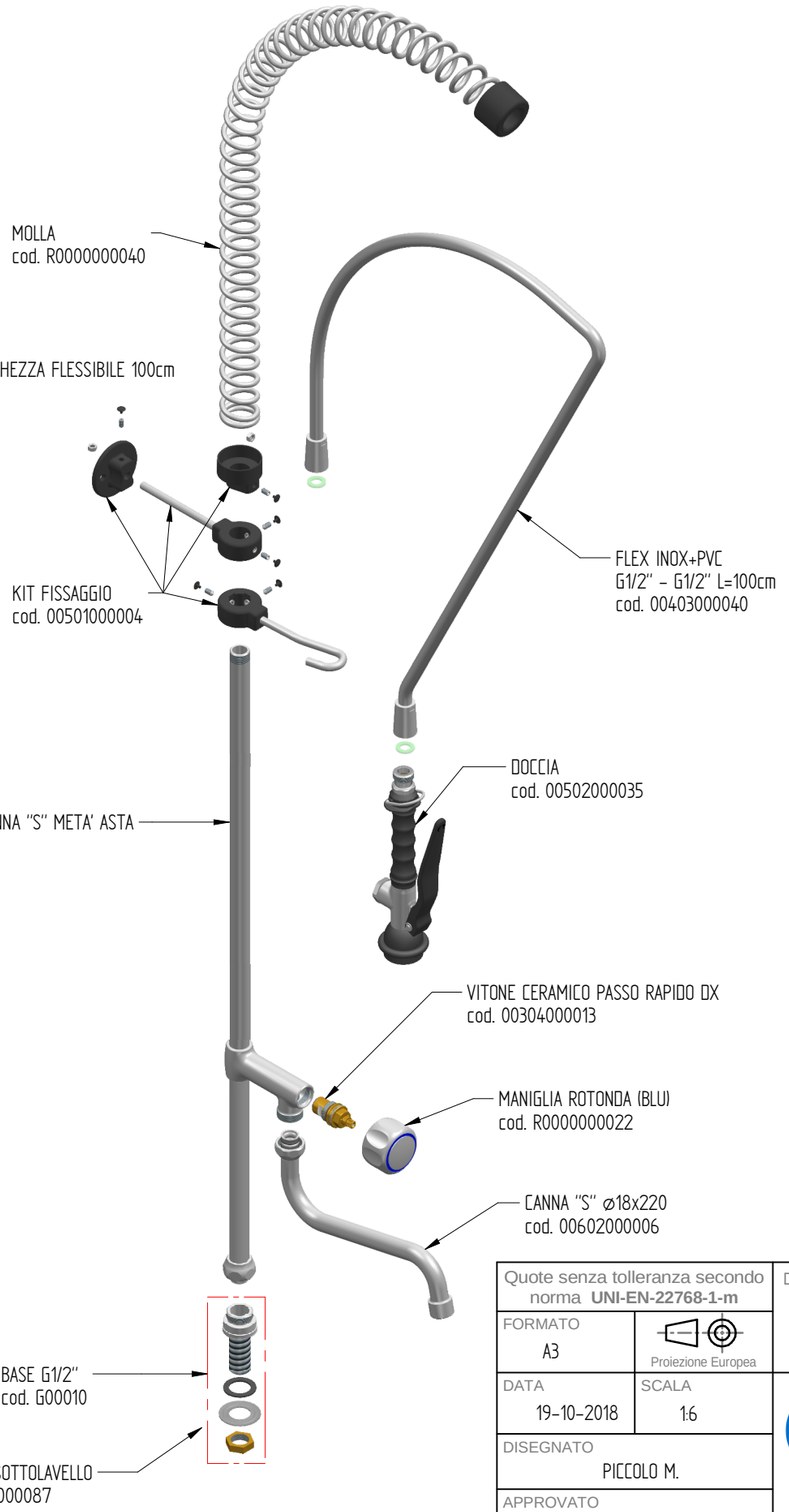

PORTATA : 12 L/min a 3,5 BAR solo dalla doccia
14 L/min a 3,5 Bar solo dalla bocca di erogazione
18 L/min a 3,5 BAR doccia+ bocca di erogazione aperte assieme

foro fissaggio a lavello: ø21,5 mm

Quote senza tolleranza secondo norma **UNI-EN-22768-1-m**		DENOMINAZIONE KIT DOCCIA CON BASETTA, CANNA "S" GIREVOLE A META' ASTA MANIGLIA ROTONDA E DOCCIA BASIC	CODICE R0000000011
FORMATO A3	Proiezione Europea		PESO 3,57 Kg
DATA 19-10-2018	SCALA 1:6	MONOLITH DESIGN AND TECHNOLOGICAL RESEARCH FOR WATER	
DISEGNATO PICCOLO M.			
APPROVATO PICCOLO M.		VIA DELL'ARTIGIANO 8/F-8-G , 31050 MONASTIER di TREVISO (TV) tel: 0422 842157 - fax: 0422 708978	

DISEGNO ESEGUITO CON CAD - VIETATE LE MODIFICHE MANUALI

Rev. 03 - 19/04/2022