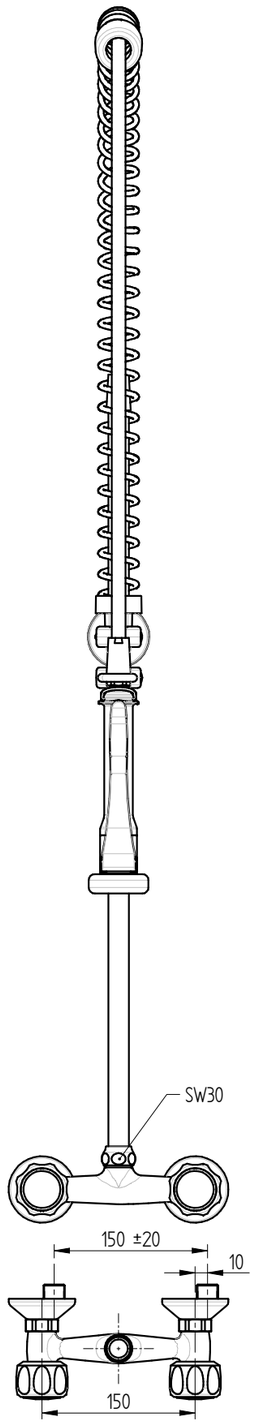

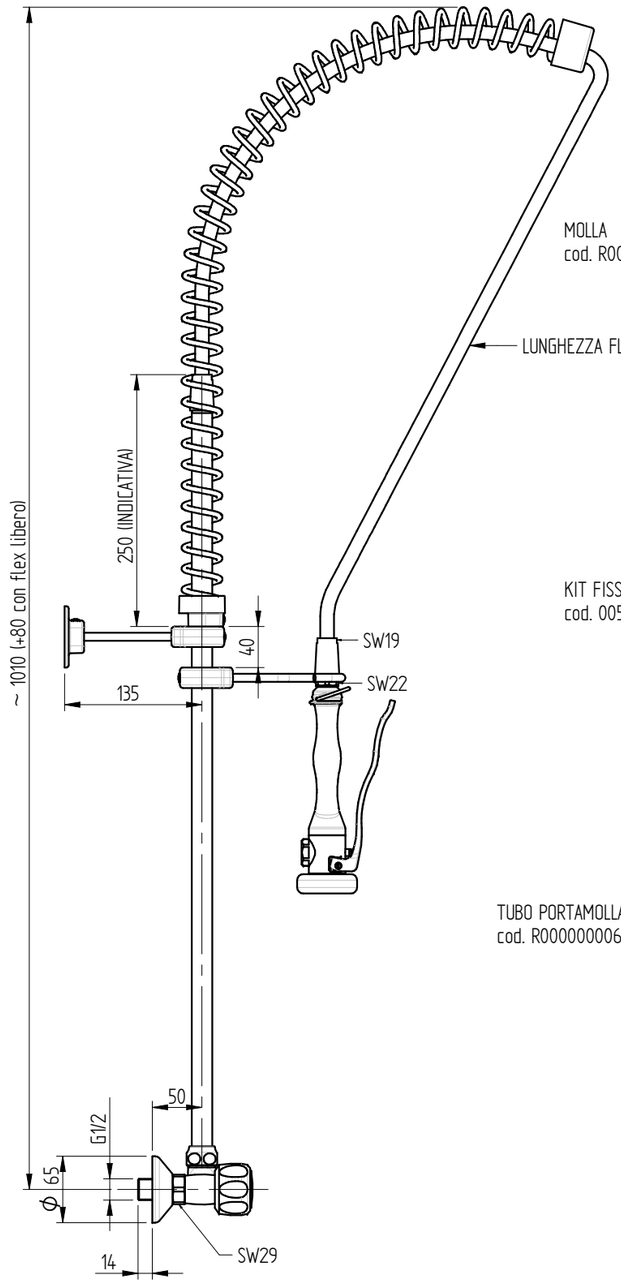

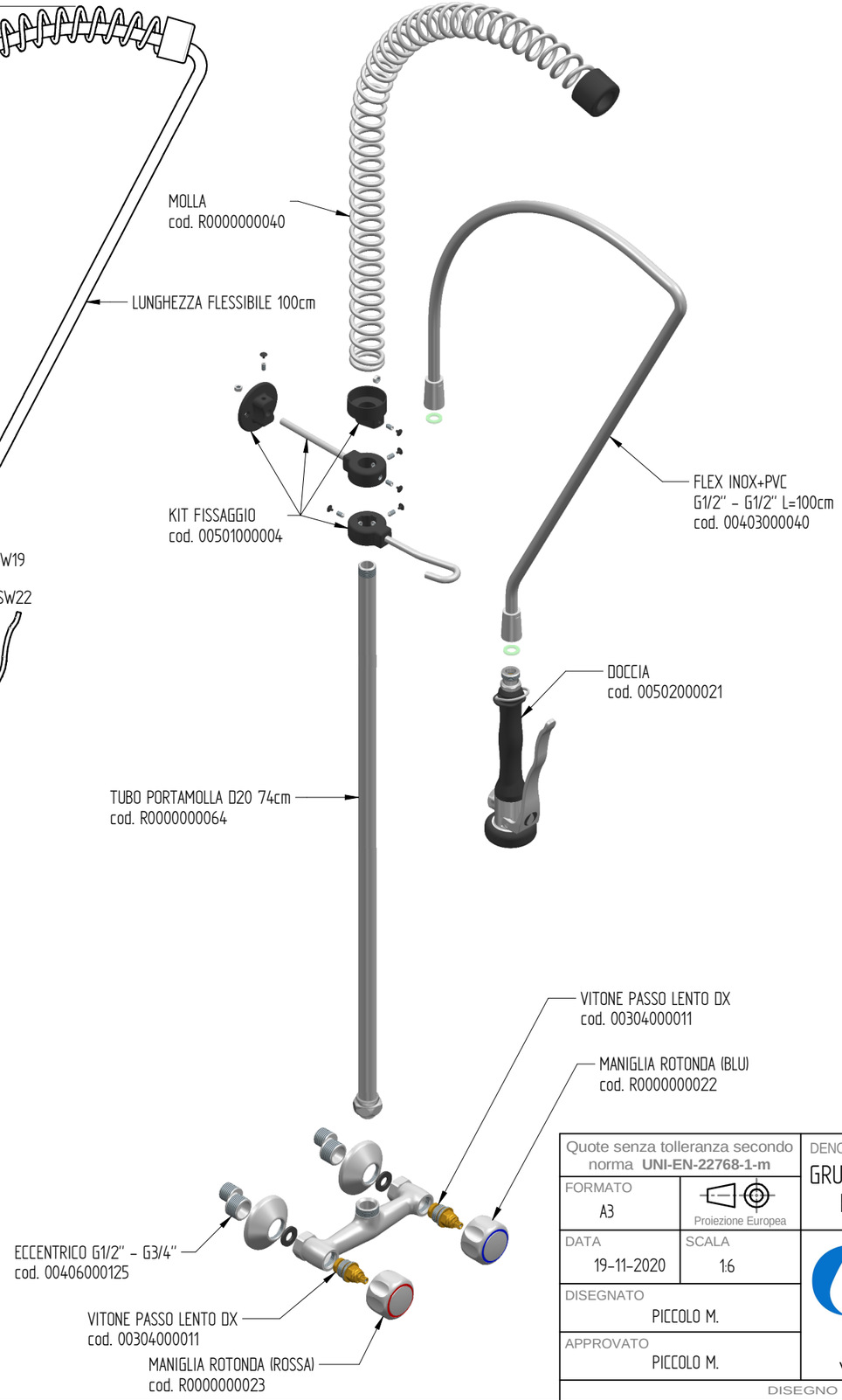

PORTATA : 12 L/min a 3,5 BAR solo dalla doccia

Quote senza tolleranza secondo norma **UNI-EN-22768-1-m**	DENOMINAZIONE GRUPPO DOCCIA PRELAVAGGIO BIFORO A MURO CON MANIGLIA ROTONDA E DOCCIA PREMIUM. INTERASSE 150±20mm		CODICE P0102010207
FORMATO A3	Proiezione Europea		PESO 3,95 Kg
DATA 19-11-2020	SCALA 1:6	MONOLITH DESIGN AND TECHNOLOGICAL RESEARCH FOR WATER	
DISEGNATO PICCOLO M.			
APPROVATO PICCOLO M.		VIA DELL'ARTIGIANO 8/F-8-G , 31050 MONASTIER di TREVISO (TV) tel: 0422 842157 - fax: 0422 708978	

DISEGNO ESEGUITO CON CAD - VIETATE LE MODIFICHE MANUALI

Rev. 00