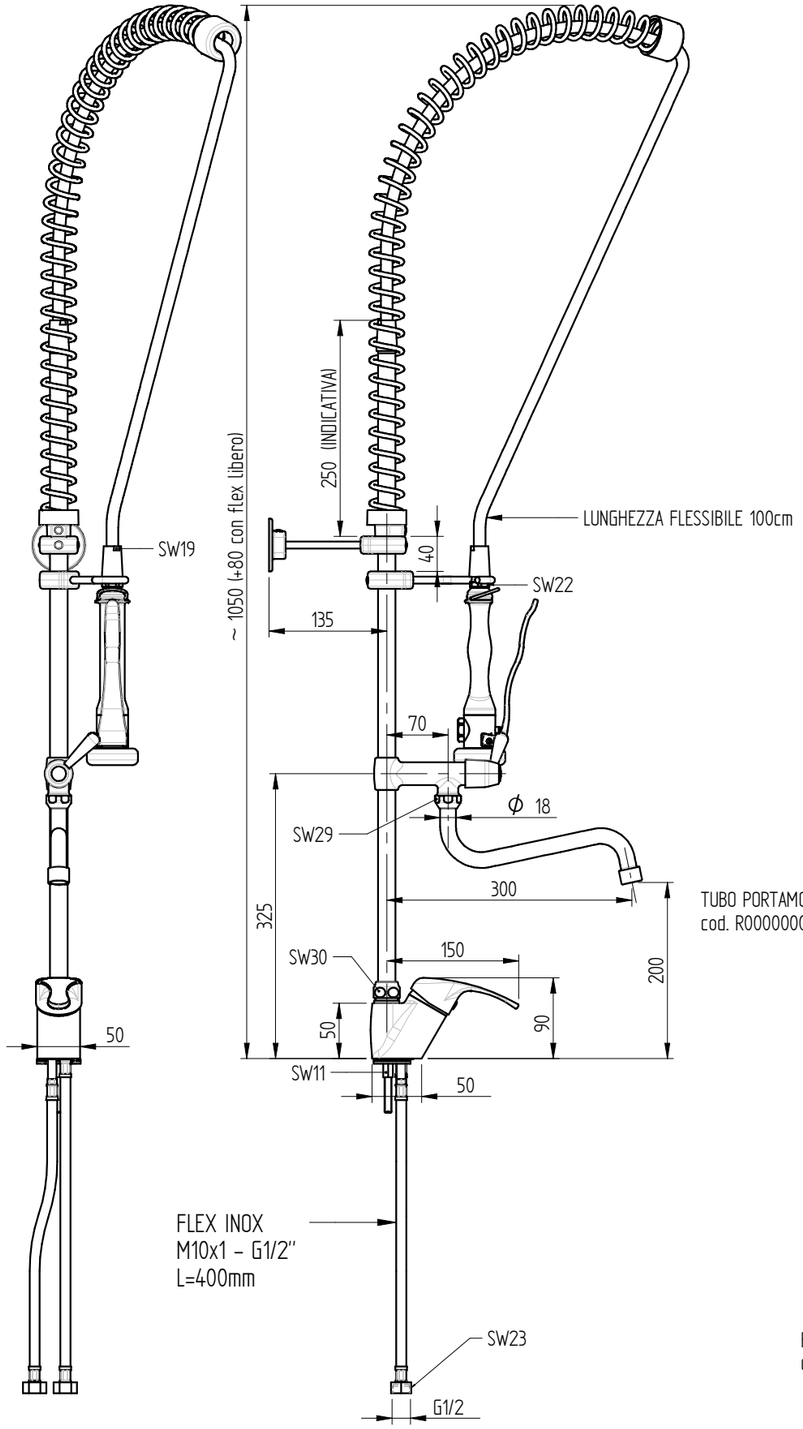

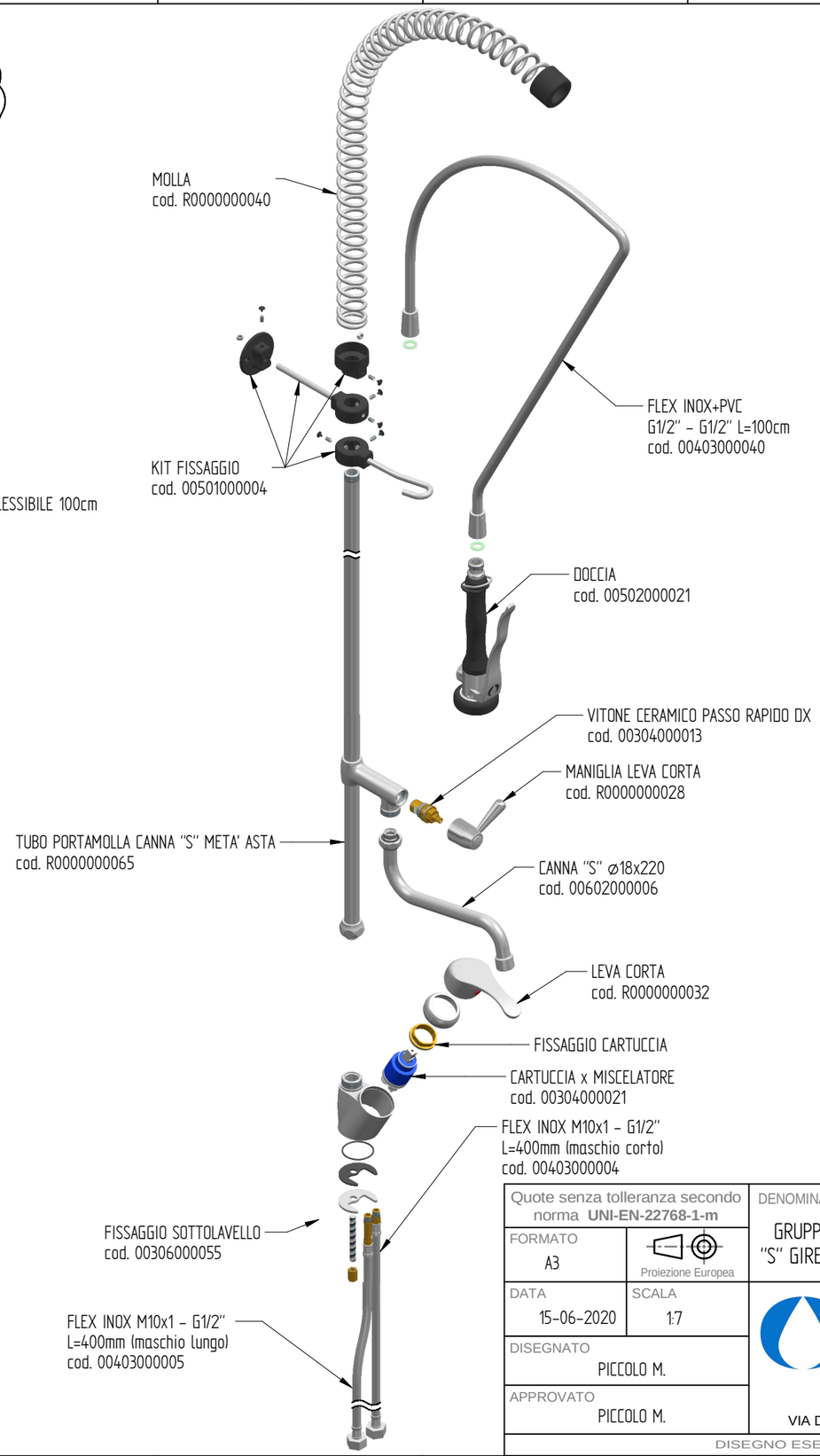

PORTATA : 12 L/min a 3,5 BAR solo dalla doccia
14 L/min a 3,5 Bar solo dalla bocca di erogazione
18 L/min a 3,5 BAR doccia+ bocca di erogazione aperte assieme

foro fissaggio a lavello: ø32 mm (max)

Quote senza tolleranza secondo norma **UNI-EN-22768-1-m**		DENOMINAZIONE	CODICE P0201020220
FORMATO A3	Proiezione Europea	GRUPPO DOCCIA PRELAVAGGIO MONOFORO MISCELATORE CON CANNA "S" GIREVOLE A META' ASTA, MANIGLIA LEVA CORTA E DOCCIA PREMIUM	PESO 4,67 Kg
DATA 15-06-2020	SCALA 1:7		
DISEGNATO PICCOLO M.			
APPROVATO PICCOLO M.			

MONOLITH
DESIGN AND TECHNOLOGICAL RESEARCH FOR WATER
VIA DELL'ARTIGIANO 8/F-8-G , 31050 MONASTIER di TREVISO (TV) tel: 0422 842157 - fax: 0422 708978

DISEGNO ESEGUITO CON CAD - VIETATE LE MODIFICHE MANUALI

Rev. 00