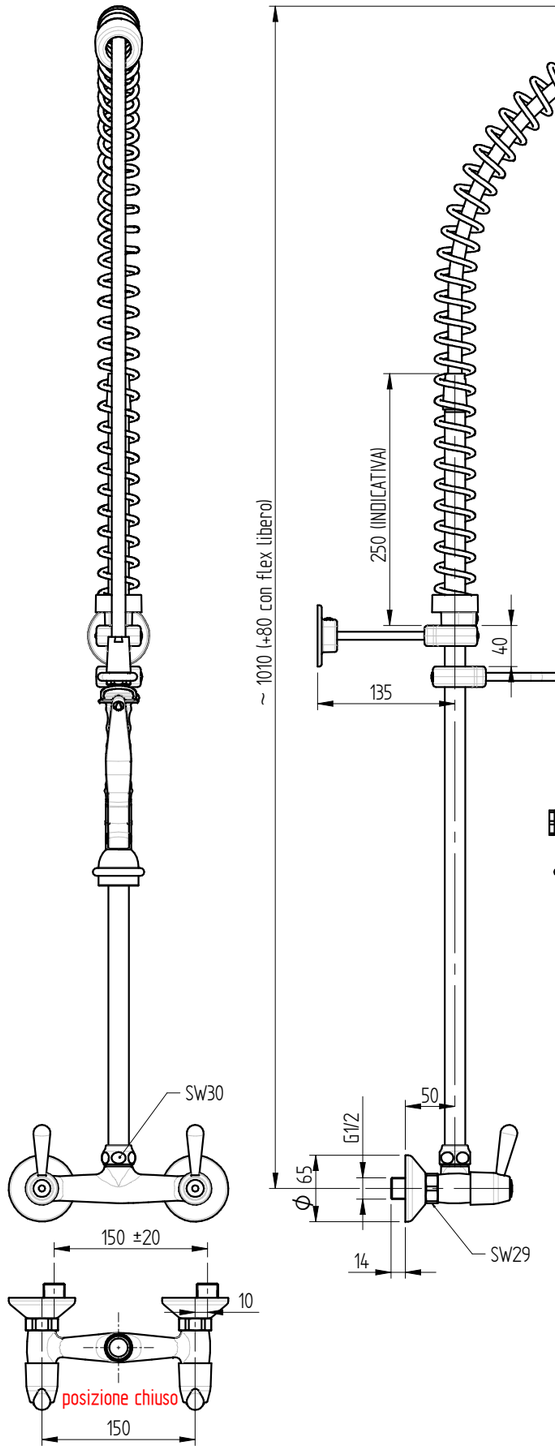


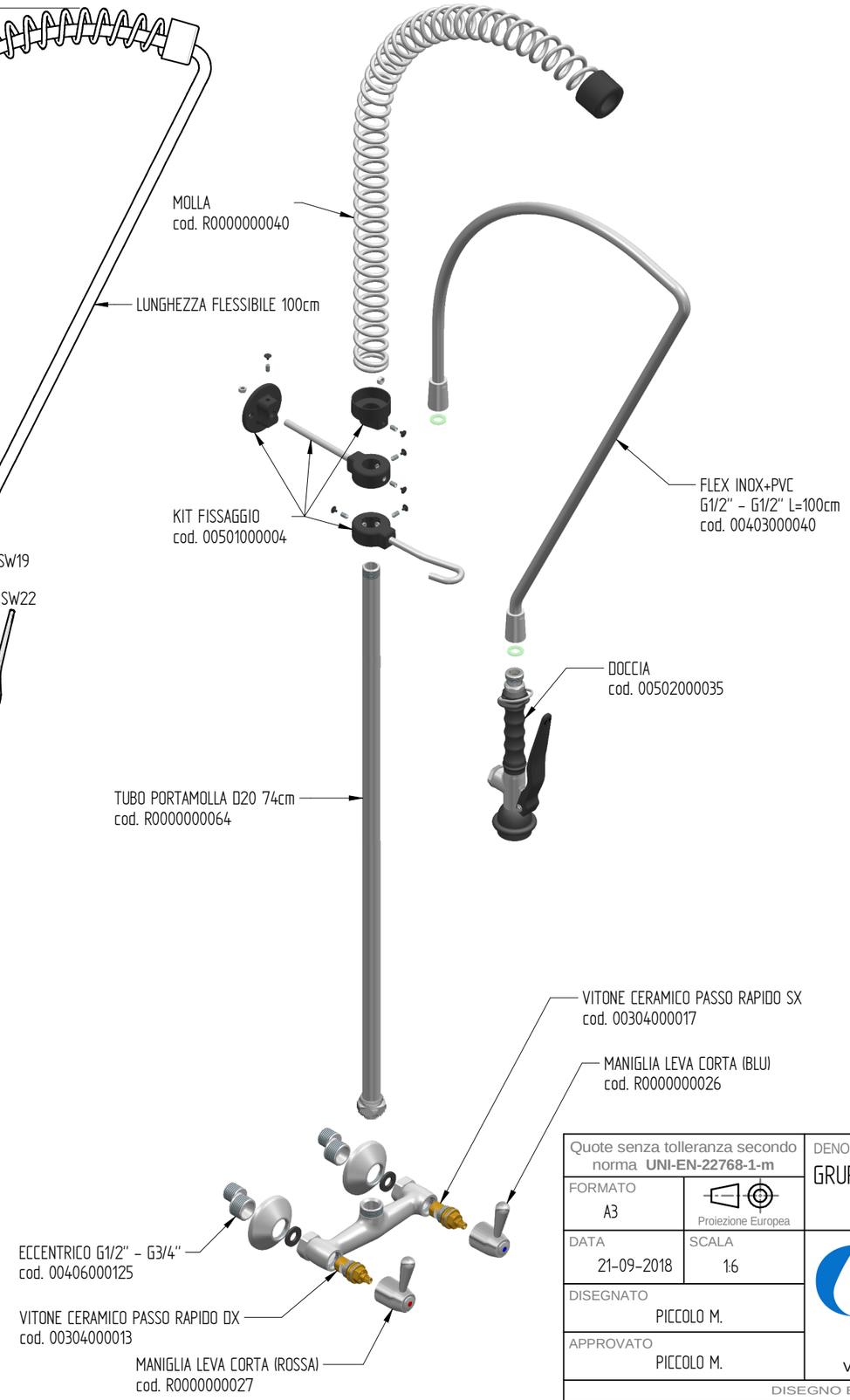

PORTATA : 12 L/min a 3,5 BAR solo dalla doccia

| | | |
|---|---|---|
| Quote senza tolleranza secondo norma **UNI-EN-22768-1-m** | DENOMINAZIONE<br>GRUPPO DOCCIA PRELAVAGGIO BIFORO A MURO CON MANIGLIA A LEVA E DOCCIA BASIC. INTERASSE 150±20mm | CODICE<br>R0102010215 |
| FORMATO<br>A3 — Proiezione Europea | | PESO<br>3,62 Kg |
| DATA<br>21-09-2018 | SCALA<br>1:6 | MONOLITH<br>DESIGN AND TECHNOLOGICAL RESEARCH FOR WATER |
| DISEGNATO<br>PICCOLO M. | | |
| APPROVATO<br>PICCOLO M. | | VIA DELL'ARTIGIANO 8/F-8-G , 31050 MONASTIER di TREVISO (TV) tel: 0422 842157 - fax: 0422 708978 |

DISEGNO ESEGUITO CON CAD - VIETATE LE MODIFICHE MANUALI

Rev. 01 - 12/04/2022