ALIMENTATORE
cod. 00407000027

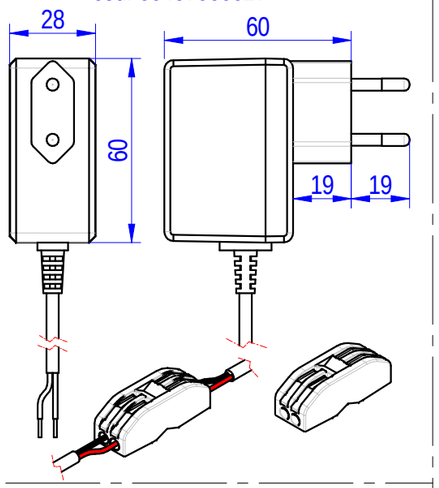

ELETTROVALVOLA

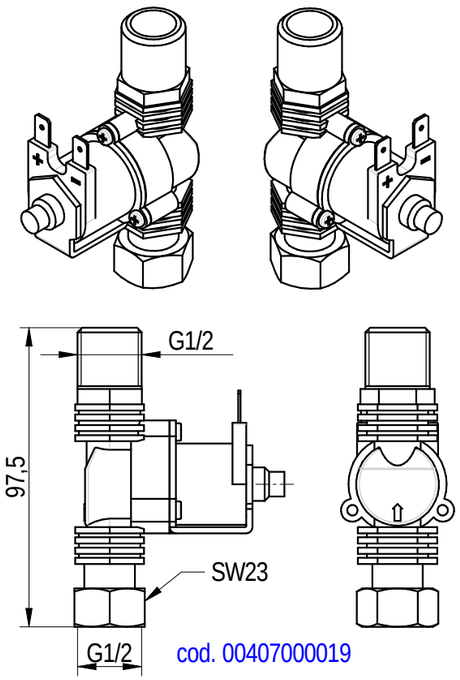

cod. 00407000019

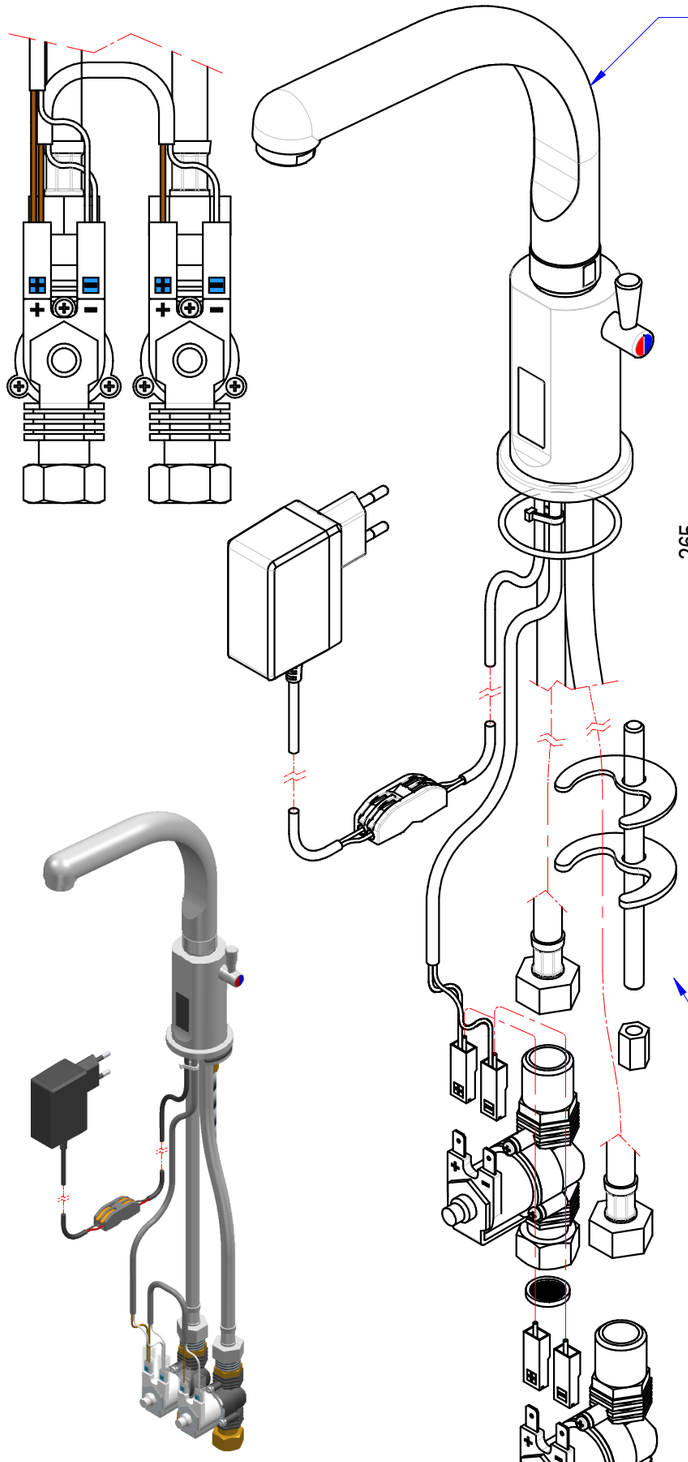

BOCCA DI EROGAZIONE
GIREVOLE
cod. 00605000010

KIT FISSAGGIO
cod. 00306000086

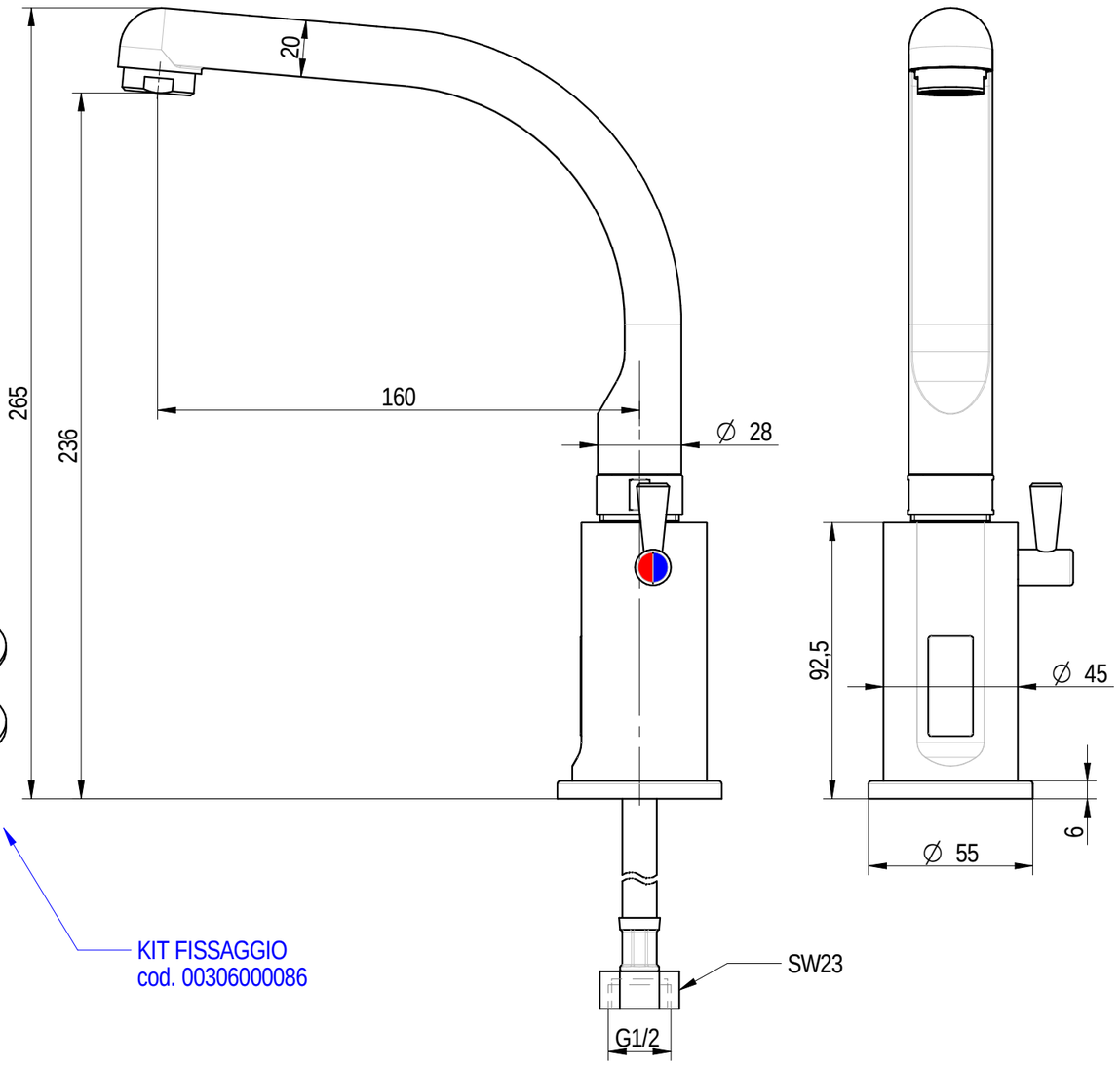

foro fissaggio a lavello: ø30 mm

PORTATA : 8 L/min

TERMINAZIONE : Alimentatore switching
ALIMENTAZIONE : 100-240V,50-60Hz,0.25A

Quote senza tolleranza secondo norma **UNI-EN-22768-1-m**	DENOMINAZIONE RUBINETTO MISCELATORE ELETTRONICO, CANNA FUSA GIREVOLE, FUNZIONE CORRENTE	CODICE ZEUS003/C
FORMATO A3 — Proiezione Europea		PESO 1,63 Kg
DATA 10-03-2020 — SCALA 1:2	MONOLITH DESIGN AND TECHNOLOGICAL RESEARCH FOR WATER	
DISEGNATO PICCOLO M.		
APPROVATO PICCOLO M.	VIA DELL'ARTIGIANO 8/F-8-G , 31050 MONASTIER di TREVISO (TV) tel: 0422 842157 - fax: 0422 708978	

DISEGNO ESEGUITO CON CAD - VIETATE LE MODIFICHE MANUALI

Rev. 00