rev.	DESCRIZIONE MODIFICA	DATA	DISEGNATO	APPROVATO
00	---	.	PICCOLO M.	PICCOLO M.

NON IN DOTAZIONE

BATTERIE ALCALINE (4x1,5V AA)

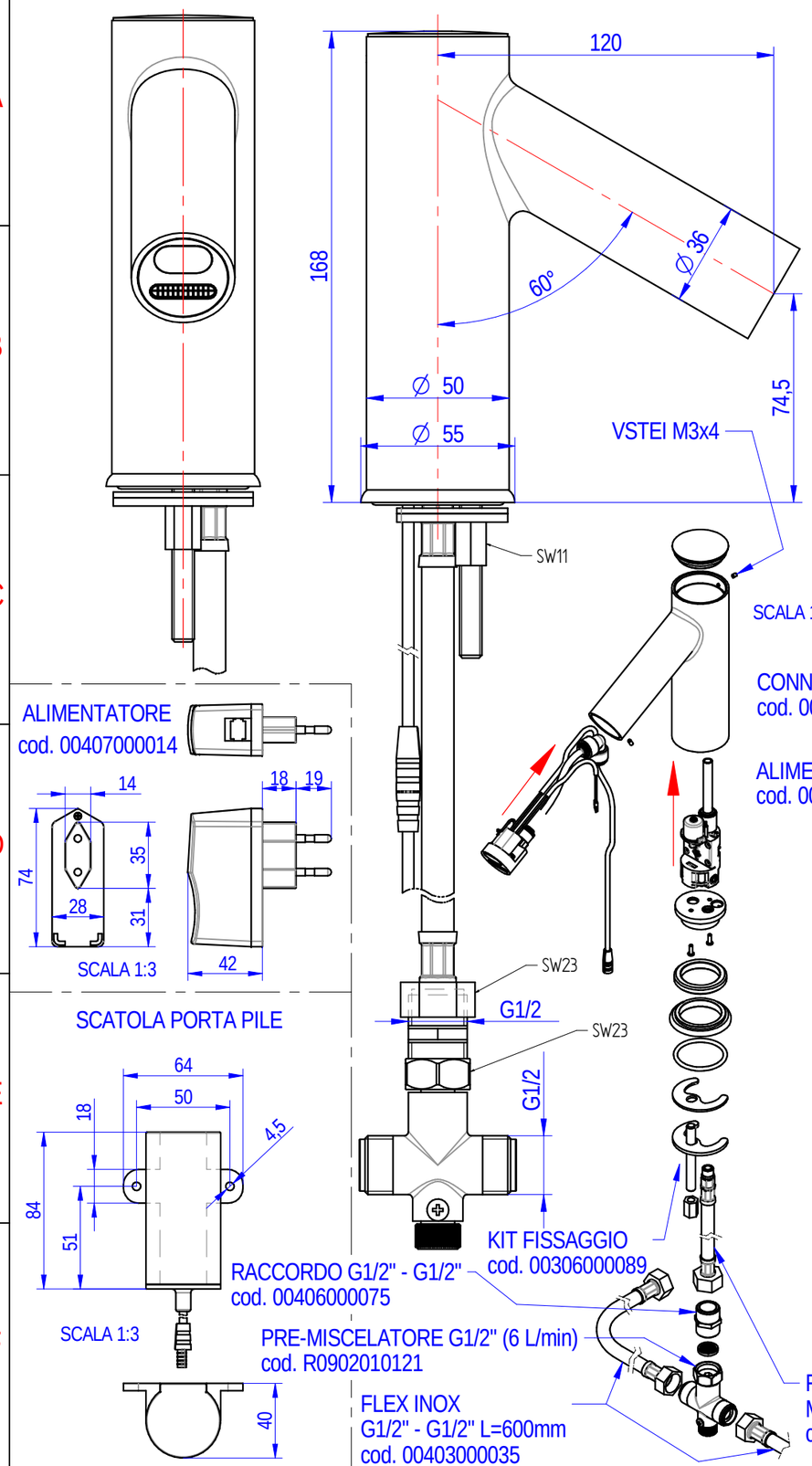

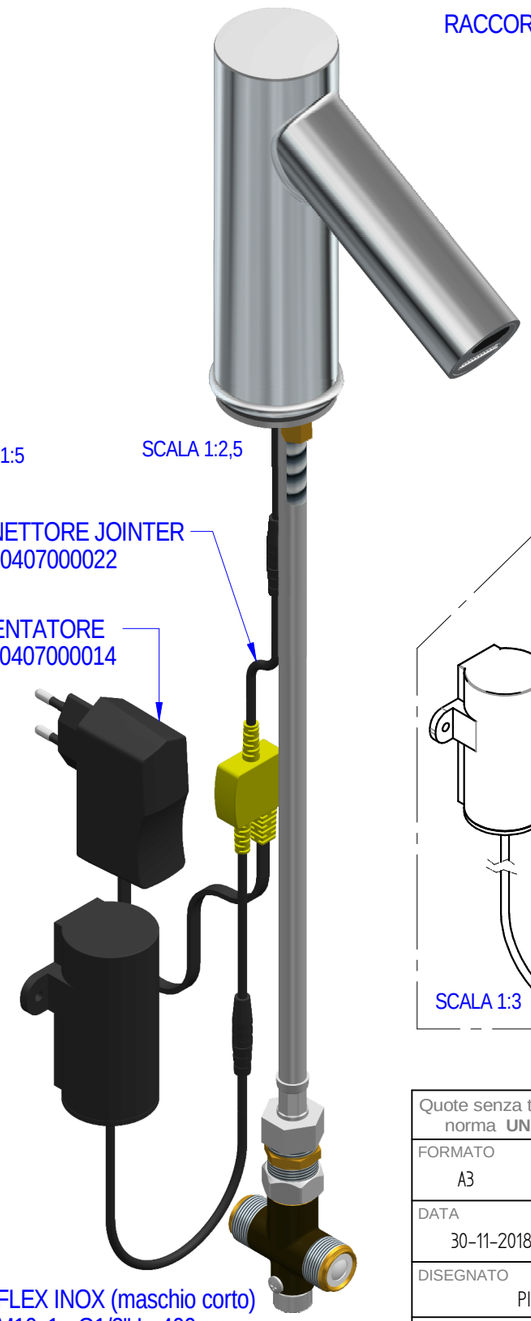

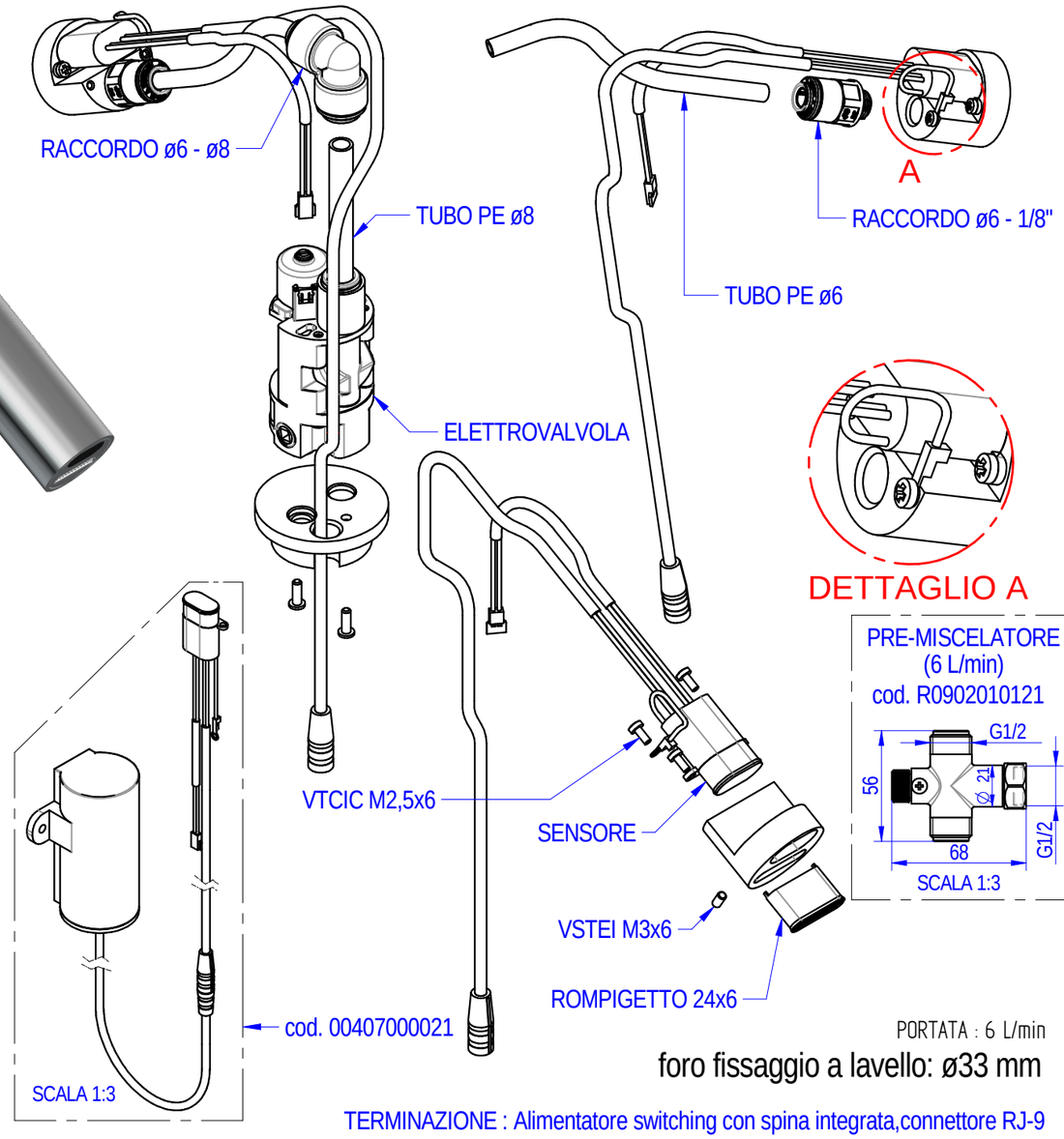

PORTATA : 6 L/min

foro fissaggio a lavello: ø33 mm

TERMINAZIONE : Alimentatore switching con spina integrata,connettore RJ-9

ALIMENTAZIONE : 100-240V,50-60Hz,0.1 A

Quote senza tolleranza secondo norma **UNI-EN-22768-1-m**	DENOMINAZIONE RUBINETTO ELETTRONICO LAVABO SERIE PREMIUM CON ALIMENTAZIONE A CORRENTE 100-240V E PRE-MIXER	CODICE ZEUS001/CPM
FORMATO A3 — Proiezione Europea		PESO 2,03 Kg
DATA 30-11-2018 — SCALA 1:2		
DISEGNATO PICCOLO M.		
APPROVATO PICCOLO M.		

MONOLITH

DESIGN AND TECHNOLOGICAL RESEARCH FOR WATER

VIA DELL'ARTIGIANO 8/F-8-G , 31050 MONASTIER di TREVISO (TV) tel: 0422 842157 - fax: 0422 708978

DISEGNO ESEGUITO CON CAD - VIETATE LE MODIFICHE MANUALI