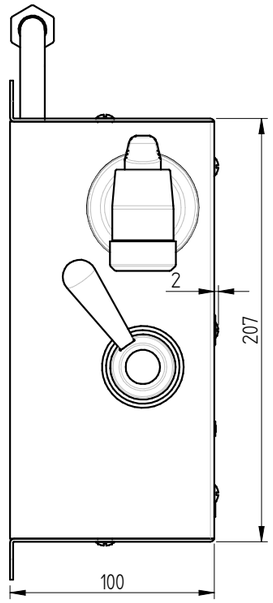

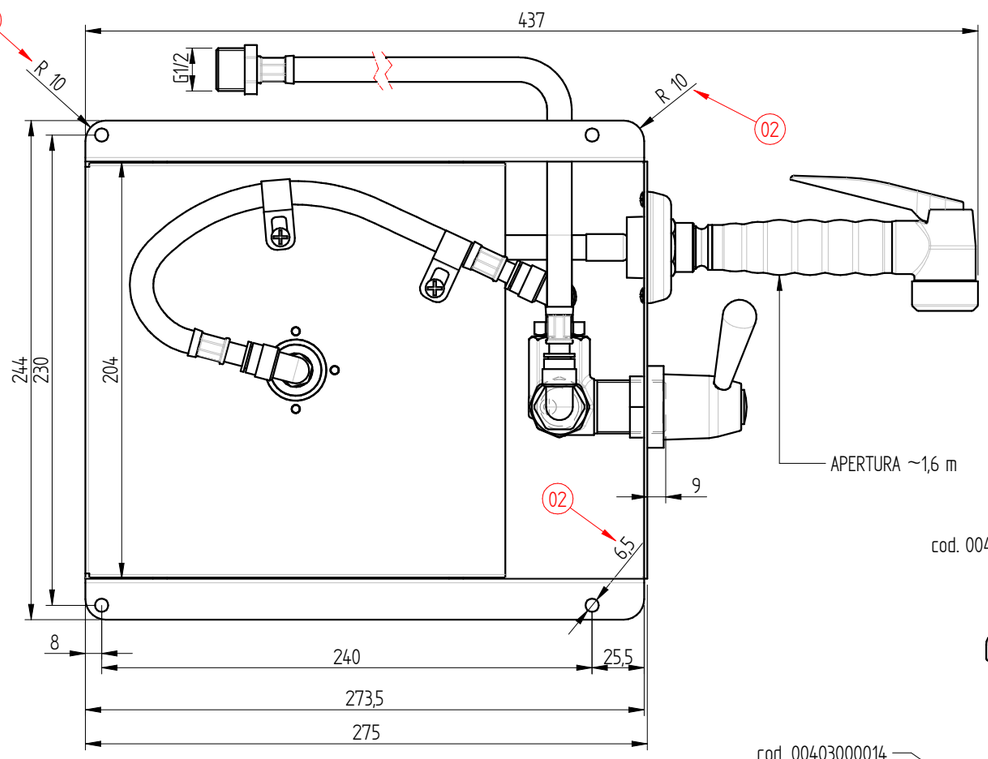

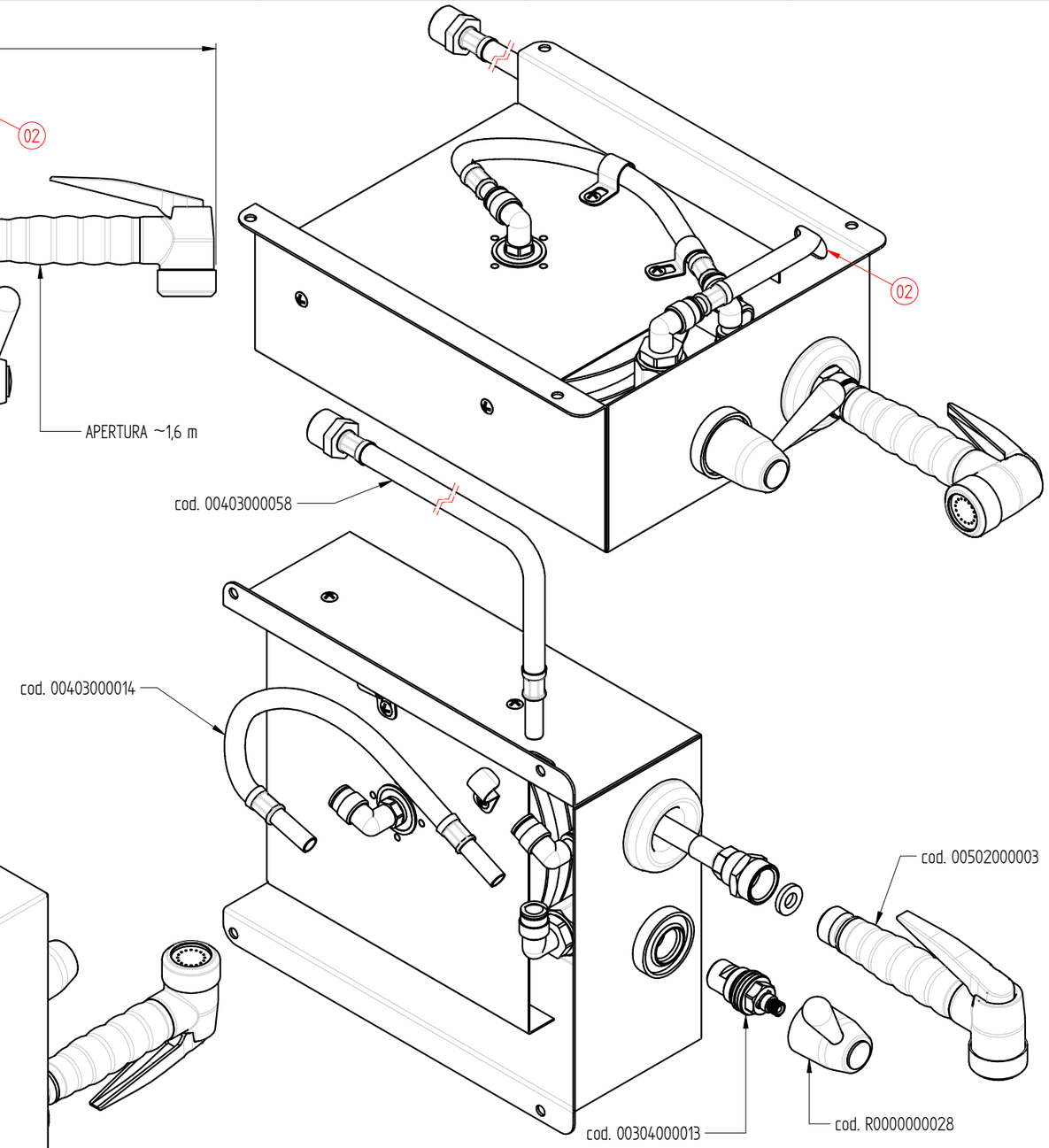

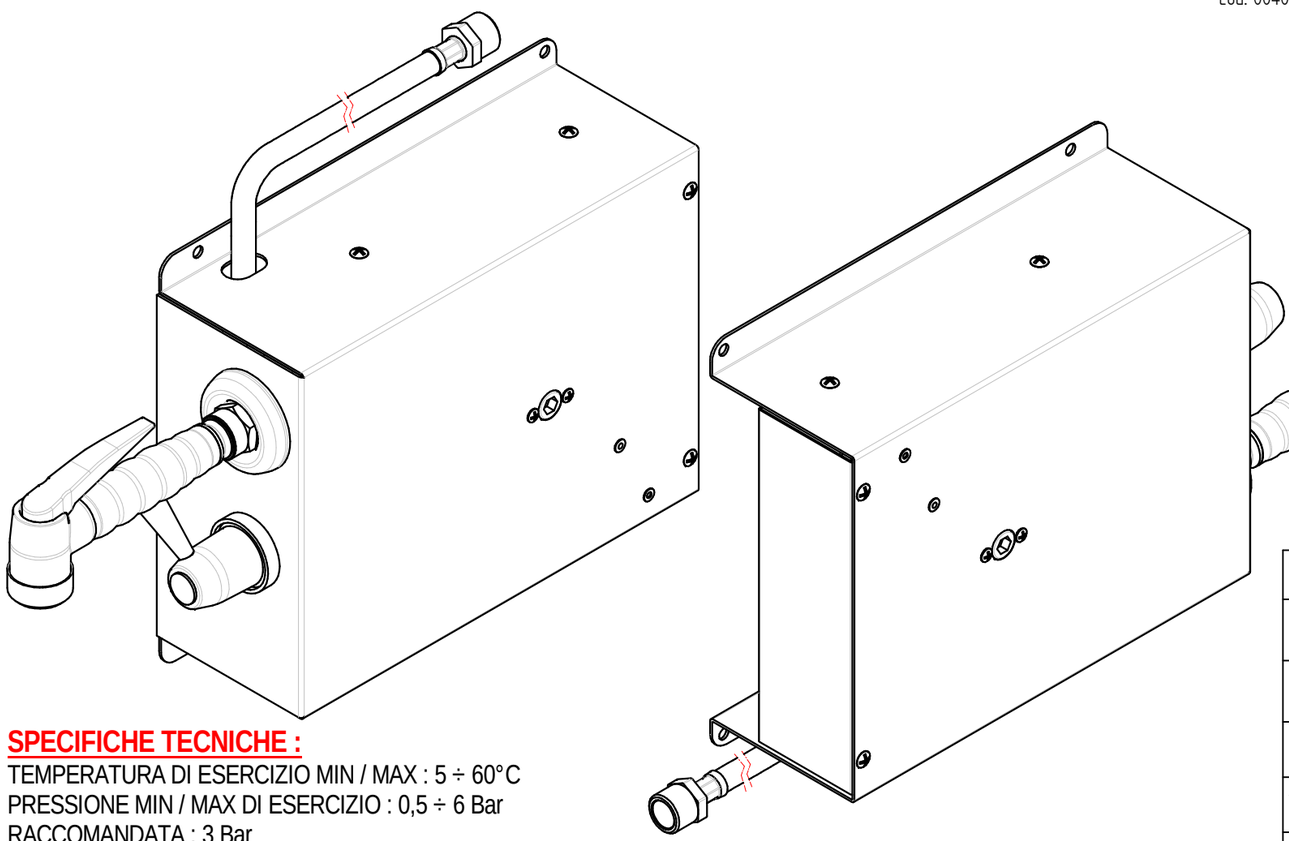

PORTATA : 11 L/min a 3,5 BAR solo dalla doccia

SPECIFICHE TECNICHE :

TEMPERATURA DI ESERCIZIO MIN / MAX : 5 ÷ 60°C
PRESSIONE MIN / MAX DI ESERCIZIO : 0,5 ÷ 6 Bar
RACCOMANDATA : 3 Bar

Quote senza tolleranza secondo norma **UNI-EN-22768-1-m**	DENOMINAZIONE SROTOLATORE DOCCIA AVVOLGIBILE	CODICE SR000000023
FORMATO A3 — Proiezione Europea		PESO 4 Kg
DATA 22-11-2016	SCALA 1:3	MONOLITH DESIGN AND TECHNOLOGICAL RESEARCH FOR WATER
DISEGNATO PICCOLO M.		
APPROVATO PICCOLO M.		VIA DELL'ARTIGIANO 8/F-8-G , 31050 MONASTIER di TREVISO (TV) tel: 0422 842157 - fax: 0422 708978

DISEGNO ESEGUITO CON CAD - VIETATE LE MODIFICHE MANUALI

Rev. 02 del 09/10/2019