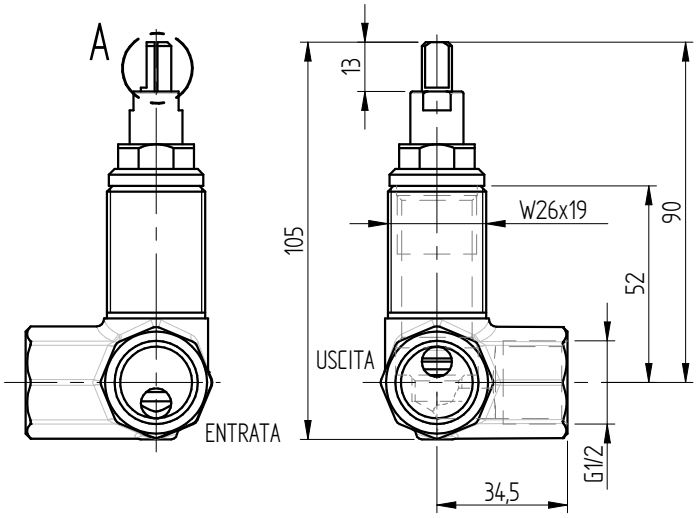

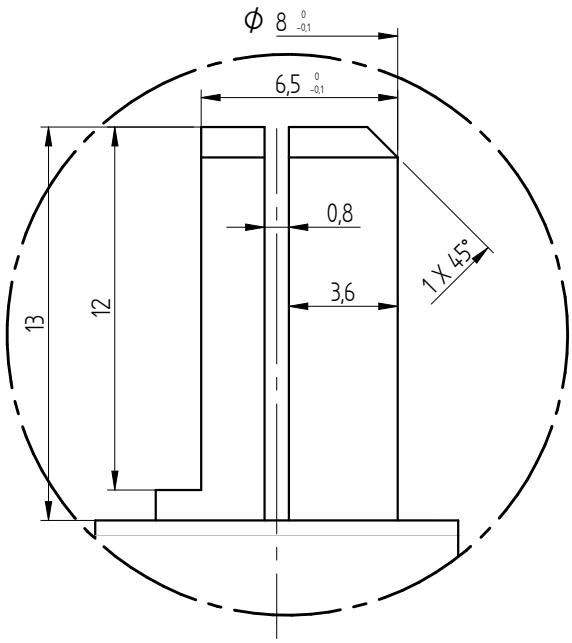

DETTAGLIO A

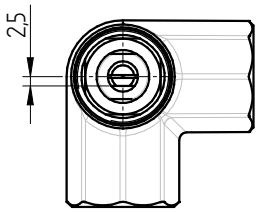

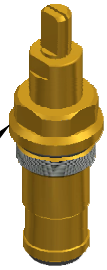

VITONE
cod. 00304000020

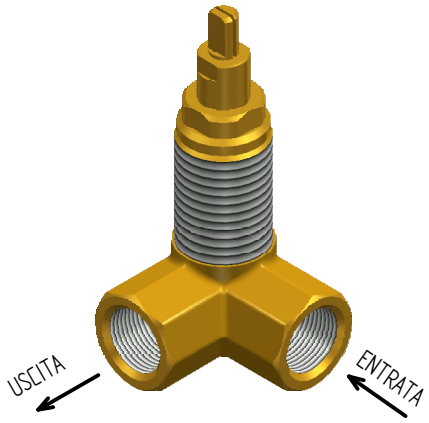

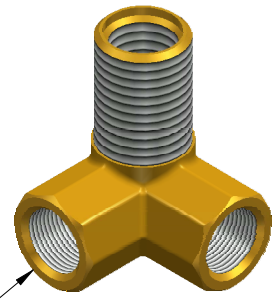

CORPO BRASIERA ANGOLO DX
cod. 00105000003

PORTATA : 20 L/min a 3,5 Bar
PRESSIONE MASSIMA DI UTILIZZO : 16 Bar

Quote senza tolleranza secondo norma **UNI-EN-22768-1-m**		DENOMINAZIONE RUBINETTO ARRESTO BRASIERA ANGOLO DX F-F 1/2''	CODICE R0301010303
FORMATO A4	Proiezione Europea		PESO 410 g
DATA 04-03-2021	SCALA 1:2	MONOLITH DESIGN AND TECHNOLOGICAL RESEARCH FOR WATER	
DISEGNATO PICCOLO M.			
APPROVATO PICCOLO M.		VIA DELL'ARTIGIANO 8/F-8-G , 31050 MONASTIER di TREVISO (TV) tel: 0422 842157 - fax: 0422 708978	

DISEGNO ESEGUITO CON CAD - VIETATE LE MODIFICHE MANUALI

Rev. 00