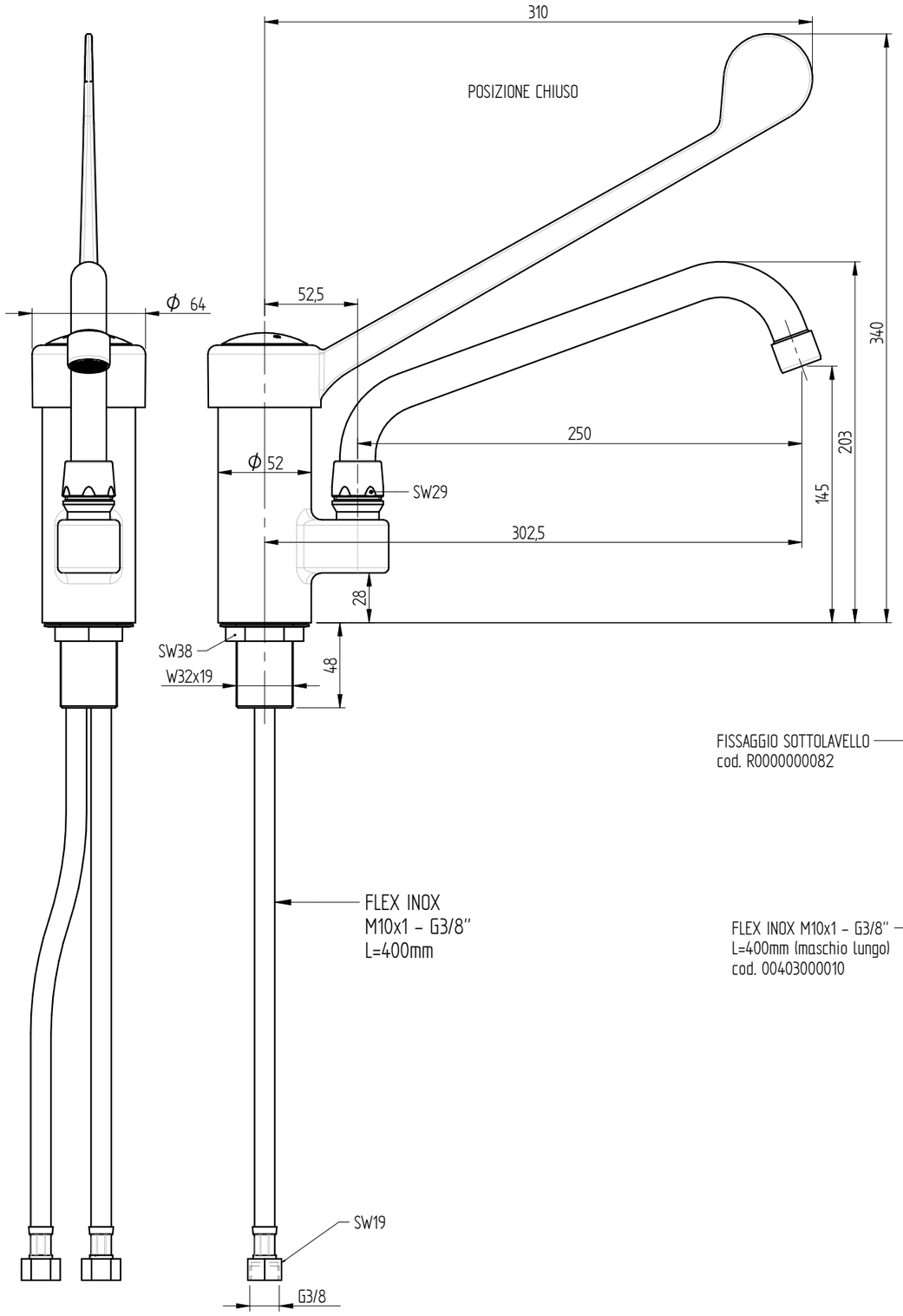

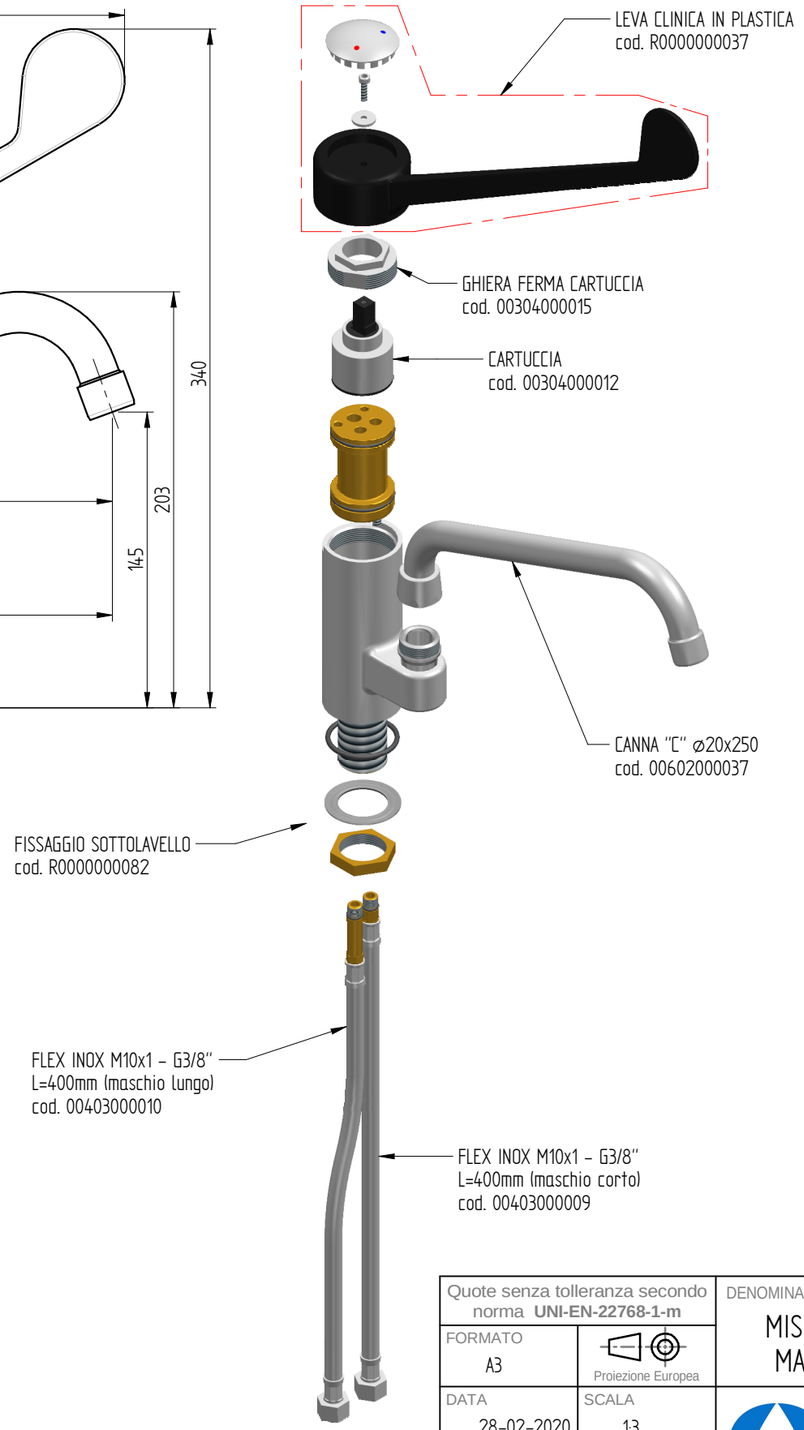

foro fissaggio a lavello: ø32,5 mm

PORTATA : 14 L/min a 3,5 BAR

Quote senza tolleranza secondo norma **UNI-EN-22768-1-m**	DENOMINAZIONE MISCELATORE MONOFORO CON LEVA CLINICA IN MATERIALE PLASTICO PA6 E CANNA GIREVOLE	CODICE R0201020255
FORMATO A3 — Proiezione Europea		PESO 2,01 Kg
DATA 28-02-2020 — SCALA 1:3	MONOLITH DESIGN AND TECHNOLOGICAL RESEARCH FOR WATER	
DISEGNATO PICCOLO M.		
APPROVATO PICCOLO M.	VIA DELL'ARTIGIANO 8/F-8-G , 31050 MONASTIER di TREVISO (TV) tel: 0422 842157 - fax: 0422 708978	

DISEGNO ESEGUITO CON CAD - VIETATE LE MODIFICHE MANUALI

Rev. 01 - 28/04/2023