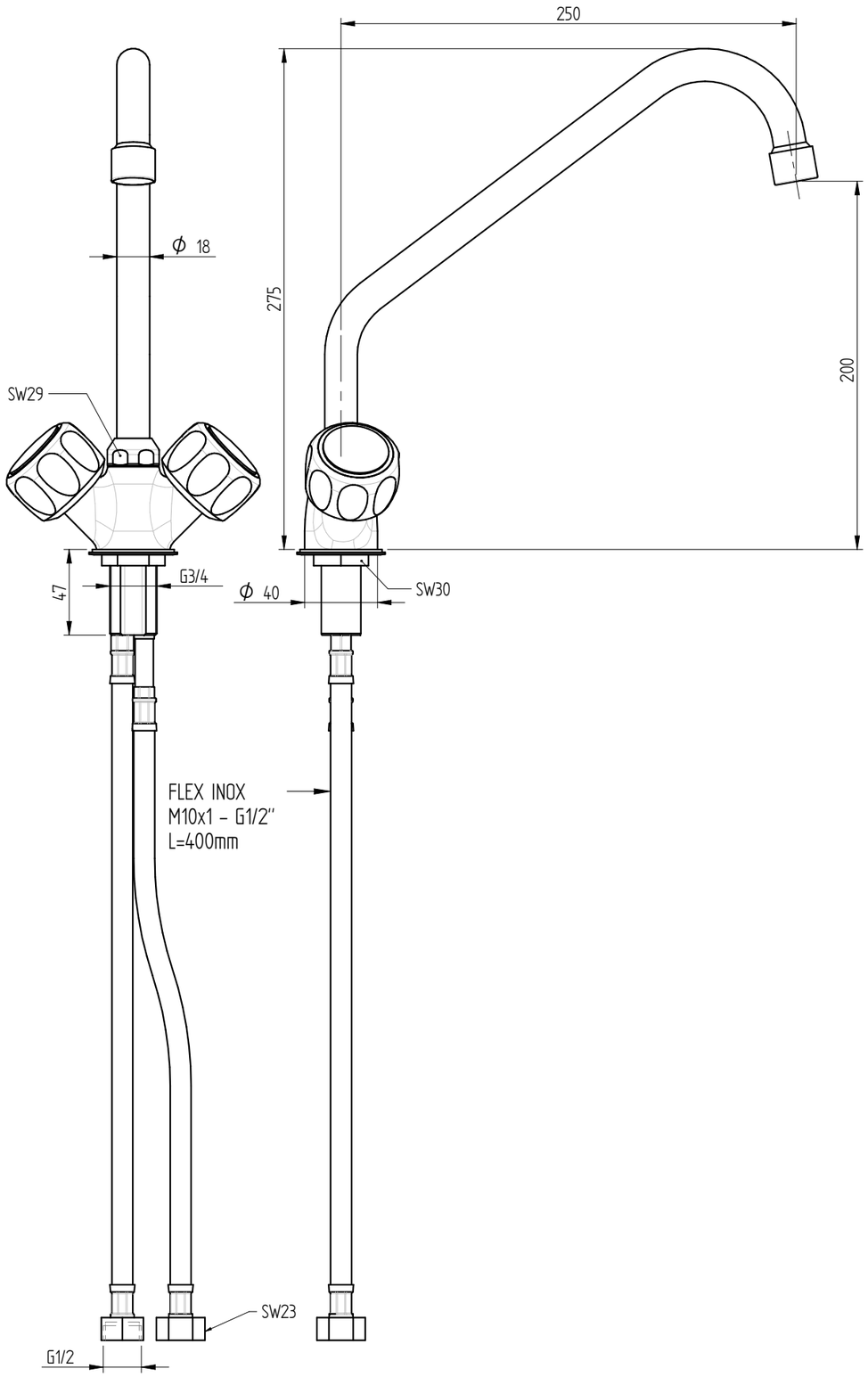

foro fissaggio a lavello: ⌀27 mm

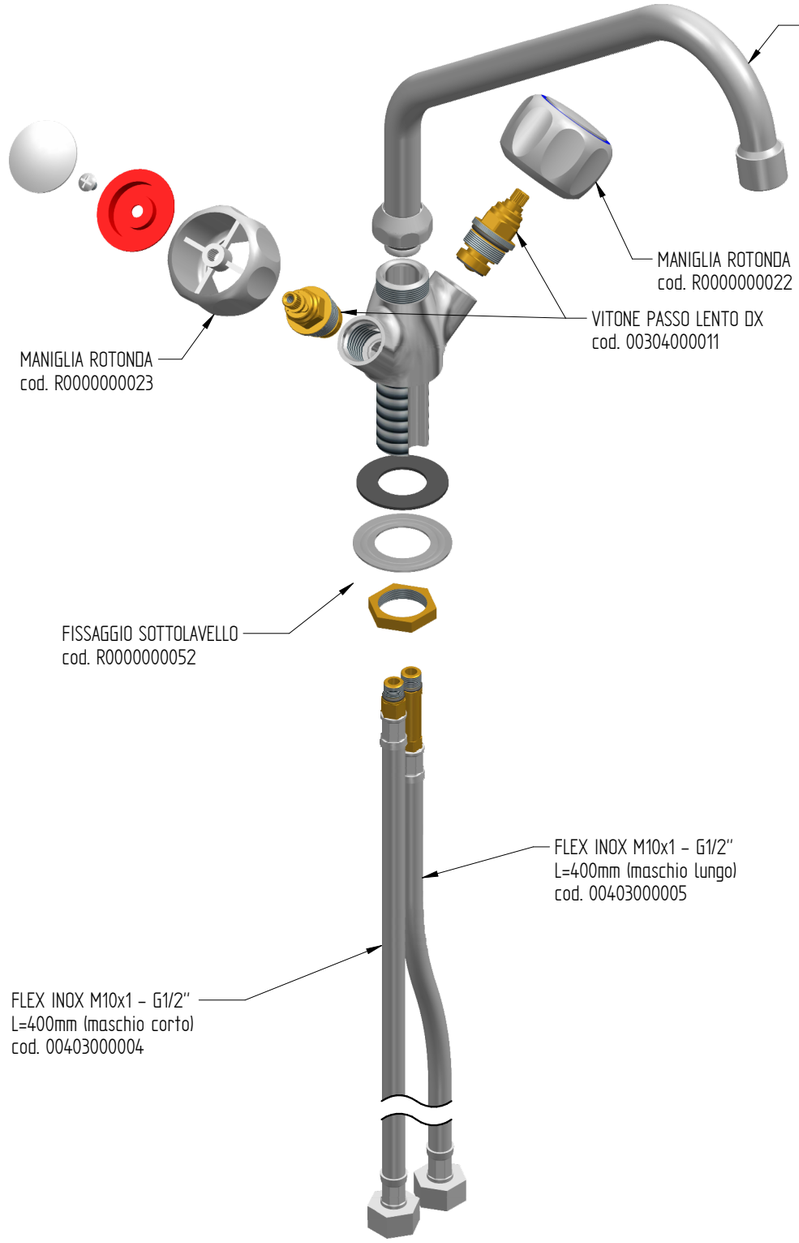

PORTATA : 16 L/min a 3,5 BAR

Quote senza tolleranza secondo norma **UNI-EN-22768-1-m**	DENOMINAZIONE RUBINETTO MONOFORO A LAVELLO MAN. ROTONDA, CANNA "C" ⌀18x250	CODICE R0101020107
FORMATO A3 — Proiezione Europea		PESO 1,21 Kg
DATA 10-08-2018 — SCALA 1:3	MONOLITH DESIGN AND TECHNOLOGICAL RESEARCH FOR WATER	
DISEGNATO PICCOLO M.		
APPROVATO PICCOLO M.	VIA DELL'ARTIGIANO 8/F-8-G , 31050 MONASTIER di TREVISO (TV) tel: 0422 842157 - fax: 0422 708978	

DISEGNO ESEGUITO CON CAD - VIETATE LE MODIFICHE MANUALI

Rev. 00