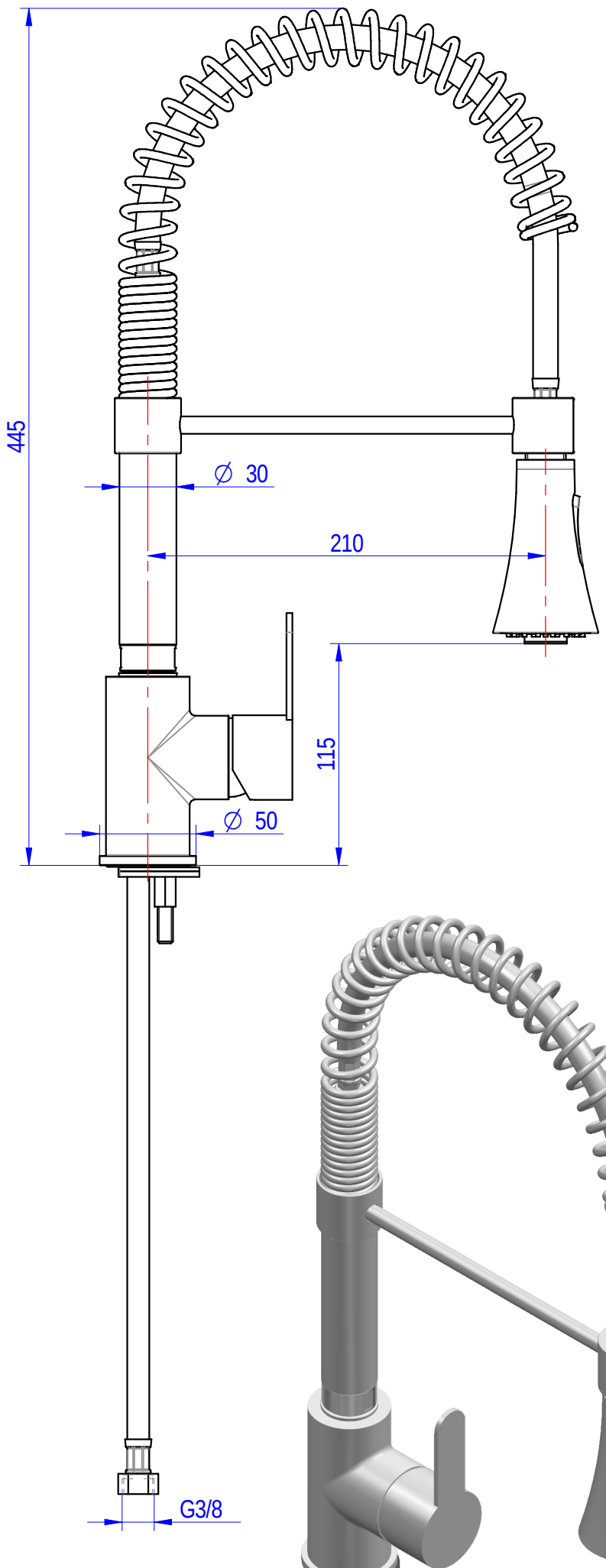

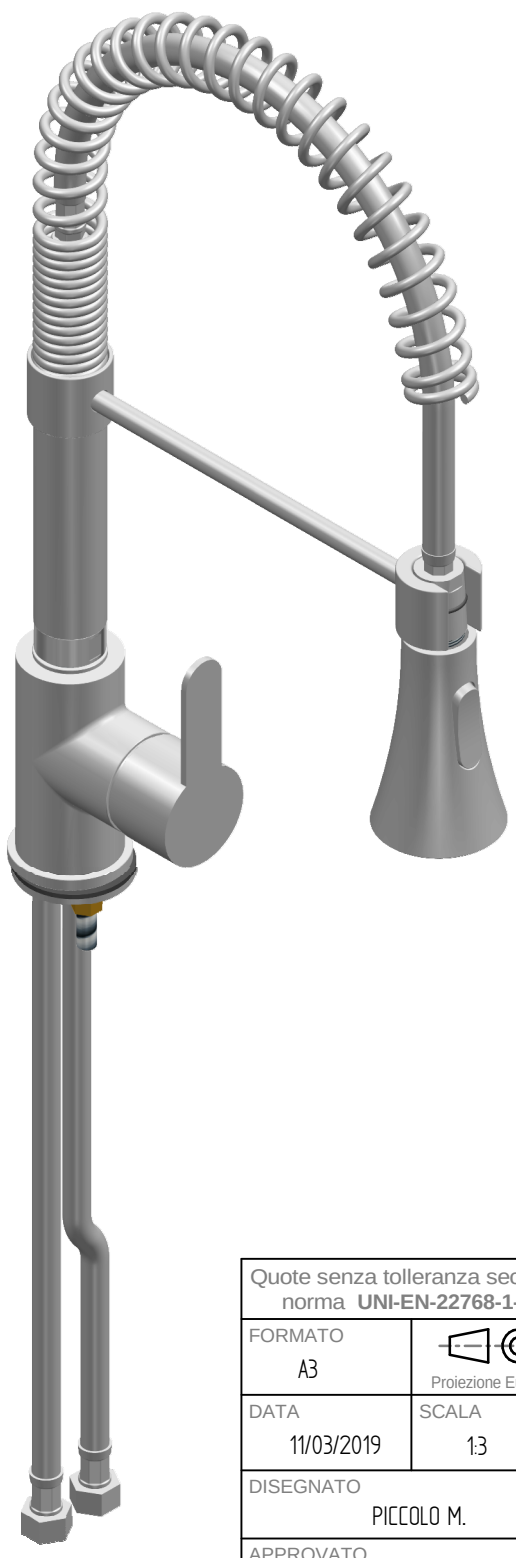

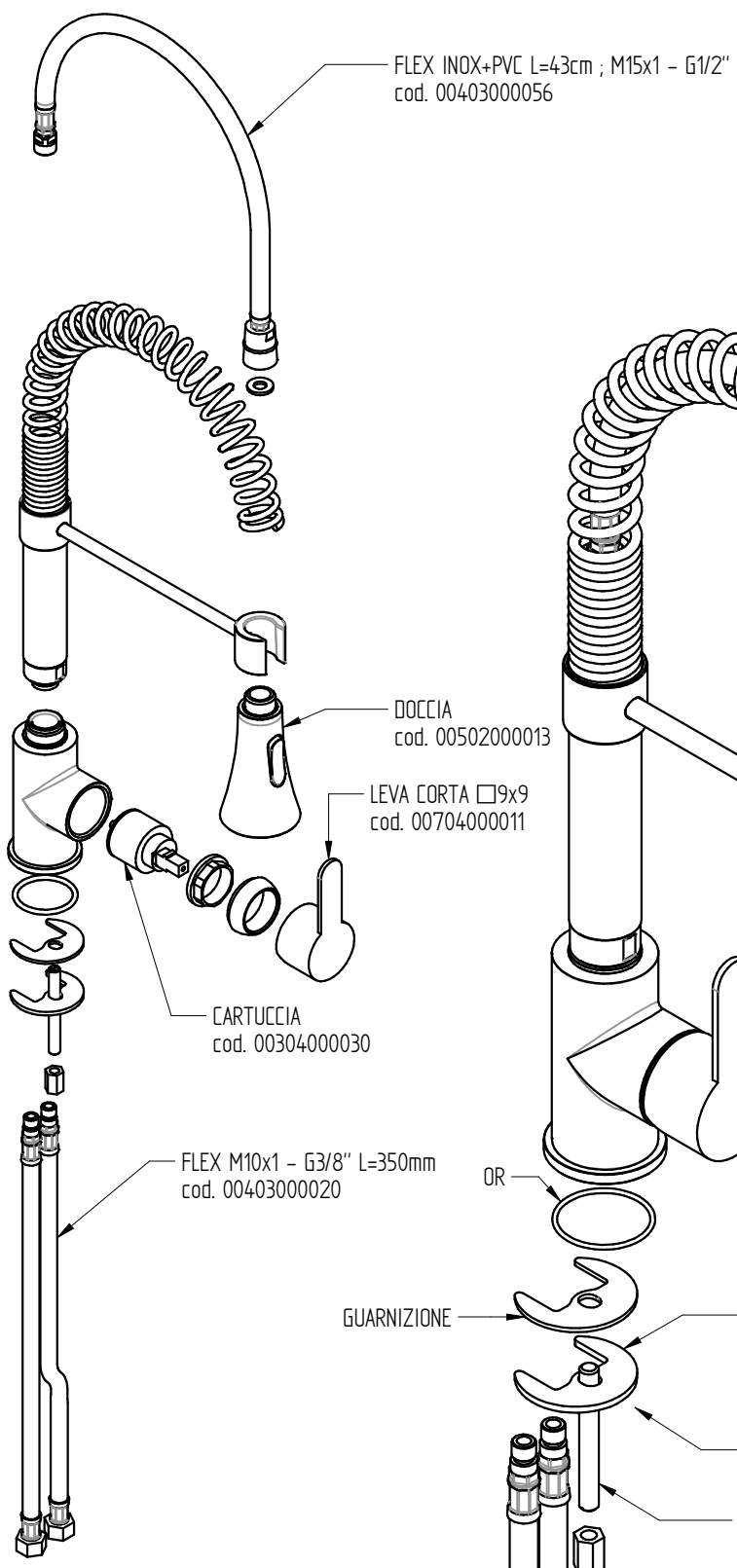

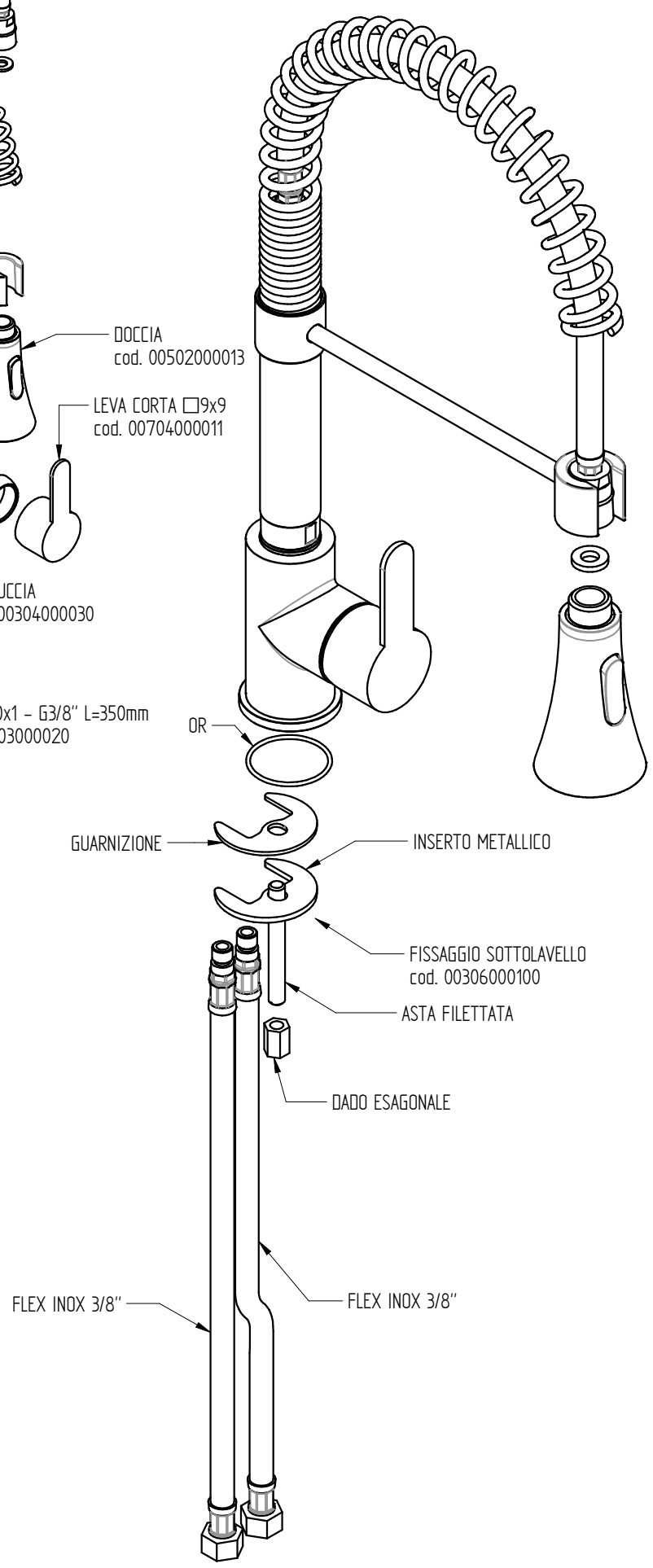

PORTATA : 8 L/min a 3,5 BAR con getto doccia aerato
11 L/min a 3,5 BAR con getto doccia a spruzzo

foro fissaggio a lavello: ø30 mm

Quote senza tolleranza secondo norma **UNI-EN-22768-1-m**		DENOMINAZIONE MONOFORO MISCELATORE CON DOCCIA	CODICE EROS003
FORMATO A3	Proiezione Europea		PESO 3 Kg
DATA 11/03/2019	SCALA 1:3	MONOLITH DESIGN AND TECHNOLOGICAL RESEARCH FOR WATER	
DISEGNATO PICCOLO M.			
APPROVATO PICCOLO M.		VIA DELL'ARTIGIANO 8/F-8-G , 31050 MONASTIER di TREVISO (TV) tel: 0422 842157 - fax: 0422 708978	

DISEGNO ESEGUITO CON CAD - VIETATE LE MODIFICHE MANUALI

Rev. 01