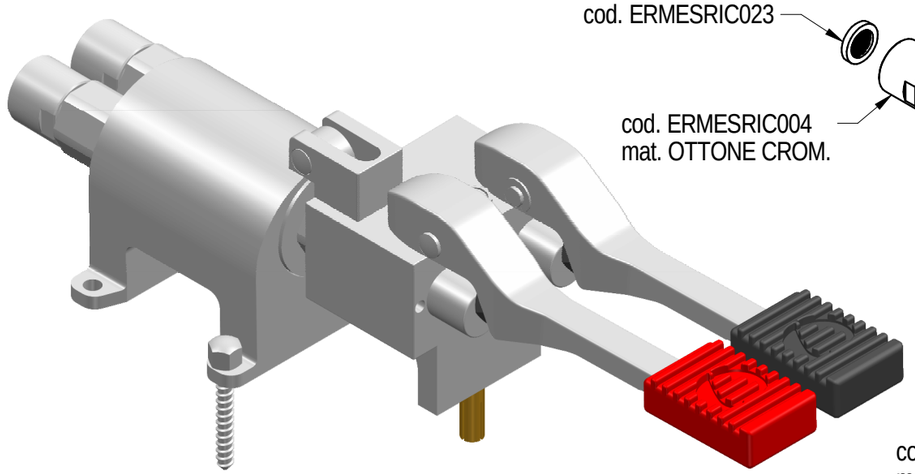

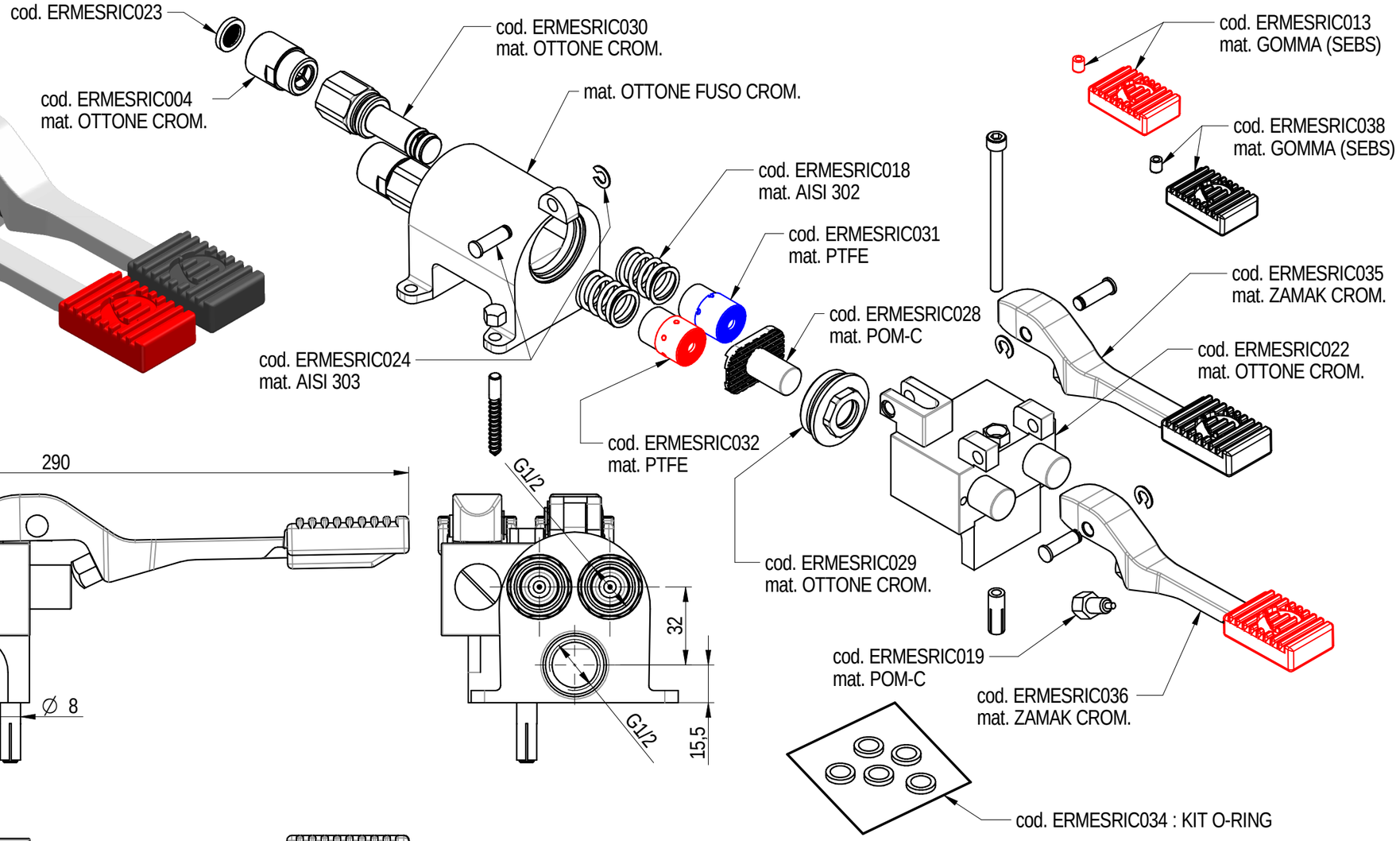

IN = INGRESSO
U = USCITA

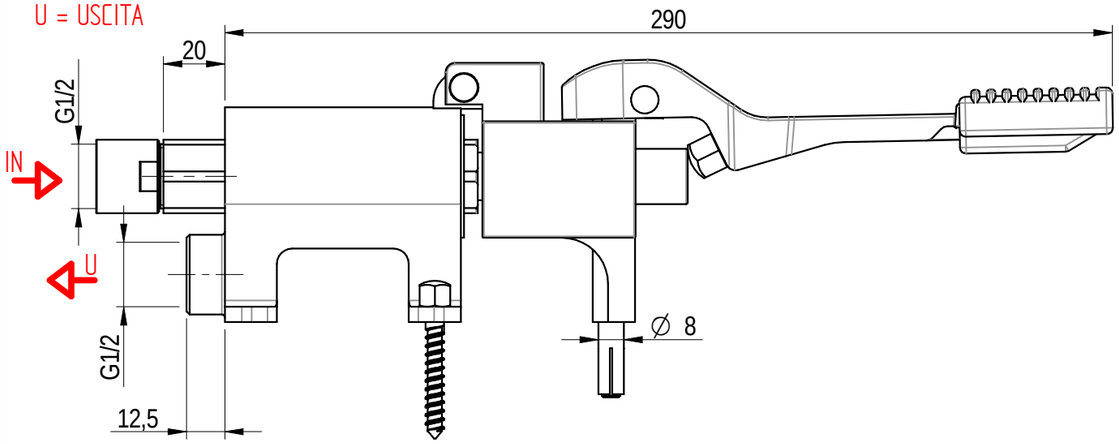

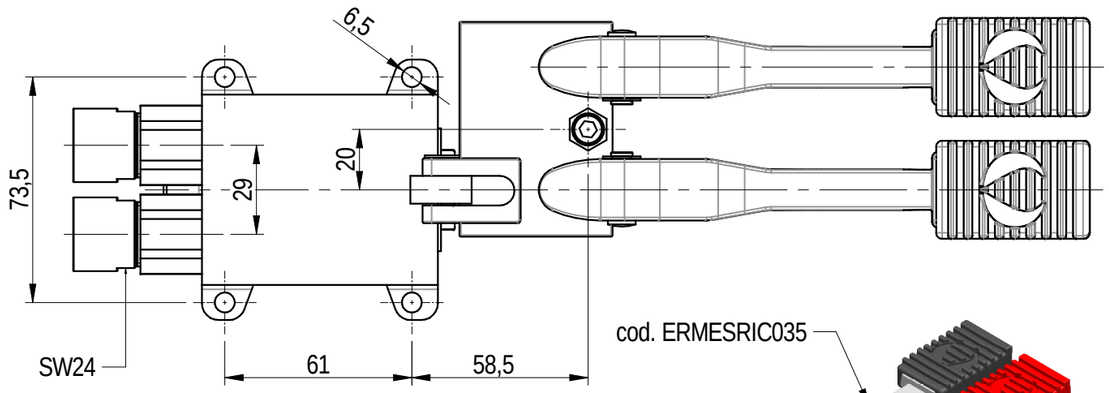

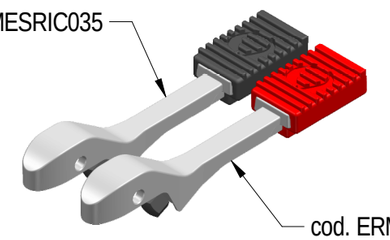

SPECIFICHE TECNICHE :

TEMPERATURA DI ESERCIZIO MIN / MAX : 5 ÷ 70°C
PRESSIONE MIN / MAX DI ESERCIZIO : 0,1 ÷ 8 Bar
RACCOMANDATA : 3 ÷ 5 Bar
PORTATA : 6,5 l/min (0,5 Bar) ; 13,5 l/min (2 Bar) ; 16,5 l/min (3 Bar)

AVVERTENZE :

- Per il solo utilizzo con acqua
- Solo per uso da interni
- Non utilizzare prodotti tossici o abrasivi per la pulizia del rubinetto
- Installare rubinetto di arresto con filtro (raccomandato) per la manutenzione
- Installare guarnizioni filtro (in dotazione) nelle vie di alimentazione
- Pulire le tubature da residui, facendo scorrere acqua, prima di collegare il rubinetto alla linea di alimentazione
- Installazione da affidare a personale specializzato

PORTATA : 19 L/min a 3,5 BAR

Quote senza tolleranza secondo norma **UNI-EN-22768-1-m**	DENOMINAZIONE		CODICE
FORMATO A3	Proiezione Europea	MISCELATORE PROGRESSIVO A PEDALE CON BLOCCO, MONTAGGIO A PAVIMENTO	ERMES004
DATA 18-09-2018	SCALA 1:2		PESO 2,73 Kg
DISEGNATO PICCOLO M.		MONOLITH DESIGN AND TECHNOLOGICAL RESEARCH FOR WATER	
APPROVATO PICCOLO M.		VIA DELL'ARTIGIANO 8/F-8-G , 31050 MONASTIER di TREVISO (TV) tel: 0422 842157 - fax: 0422 708978	

DISEGNO ESEGUITO CON CAD - VIETATE LE MODIFICHE MANUALI

Rev. 00