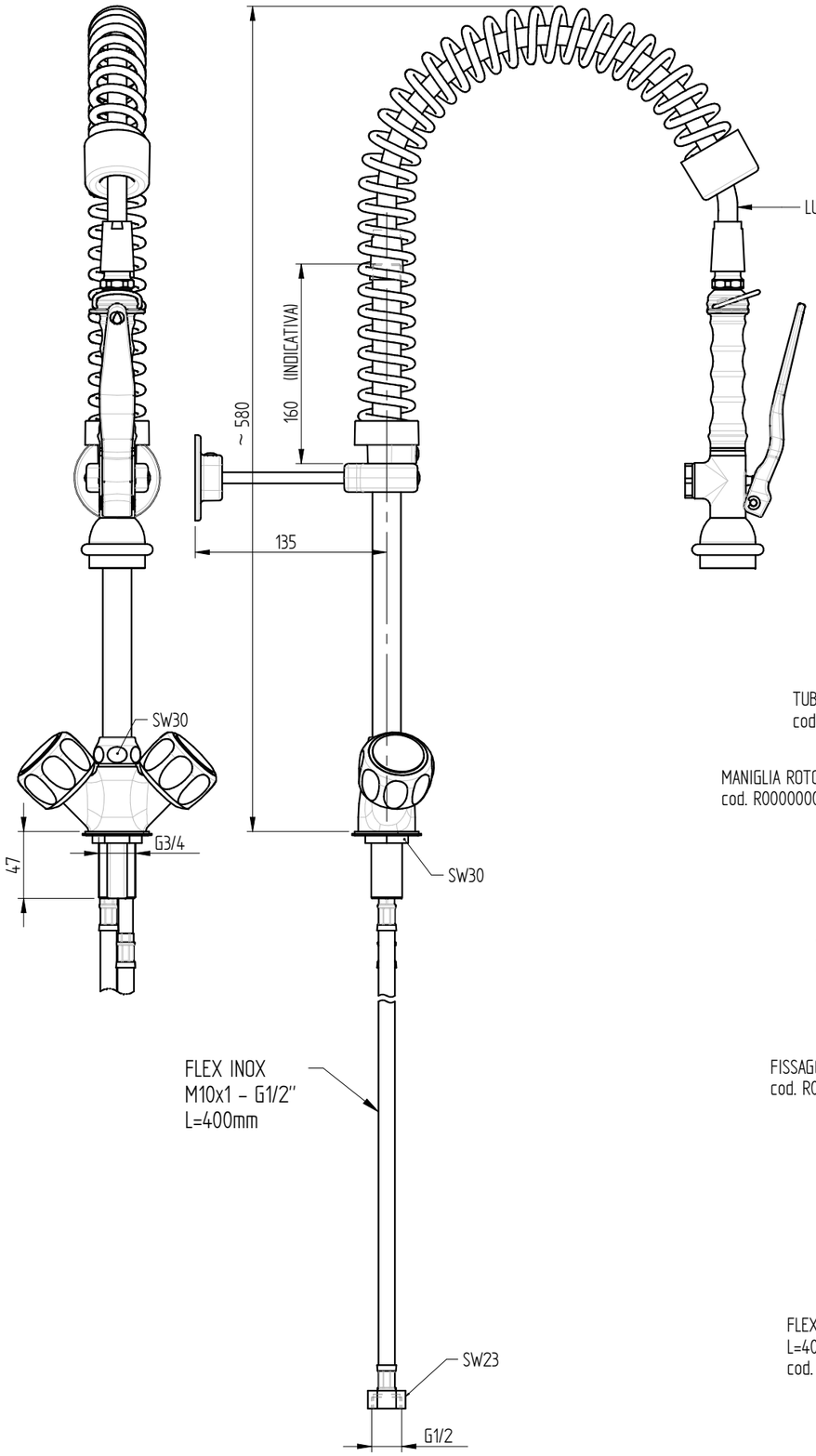

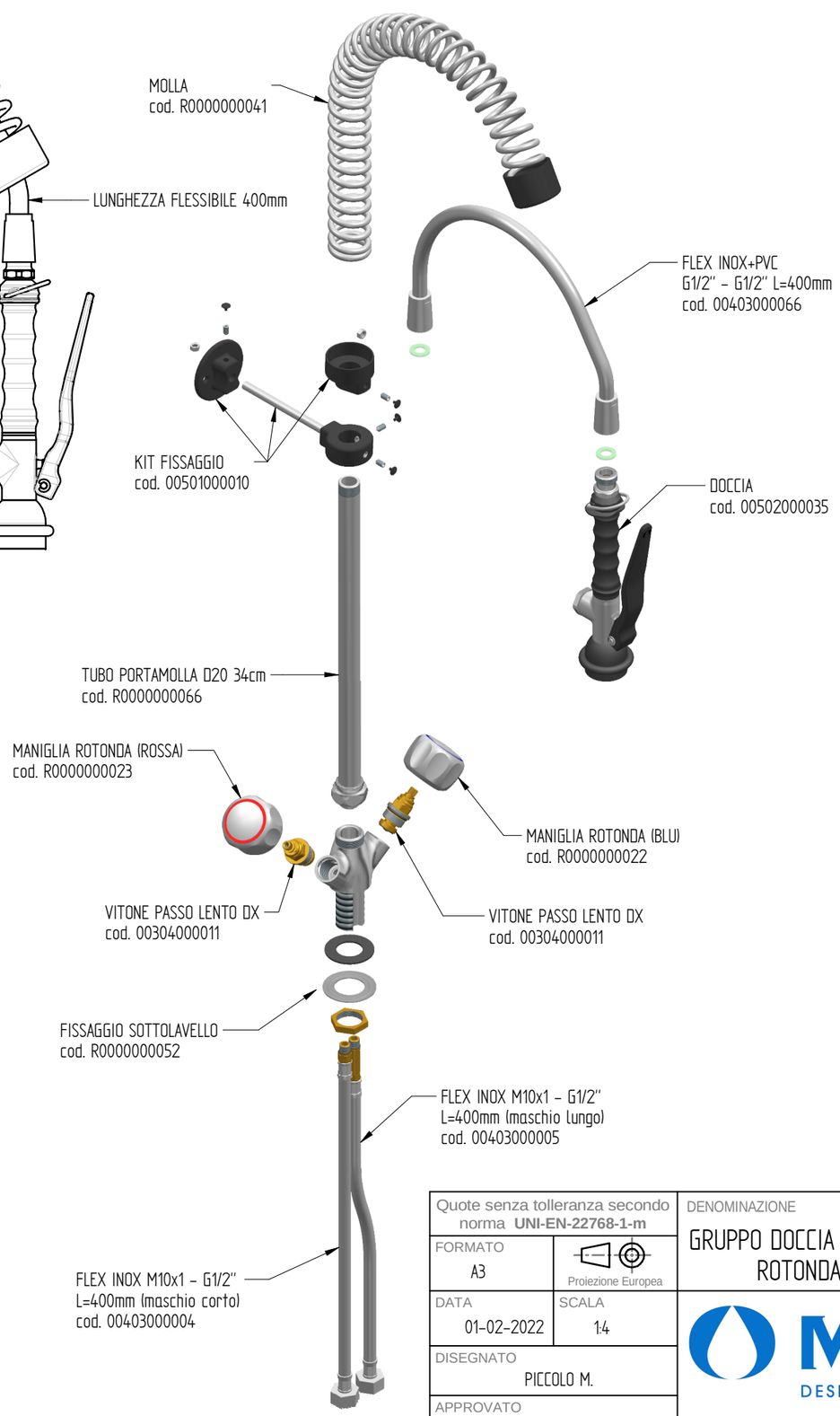

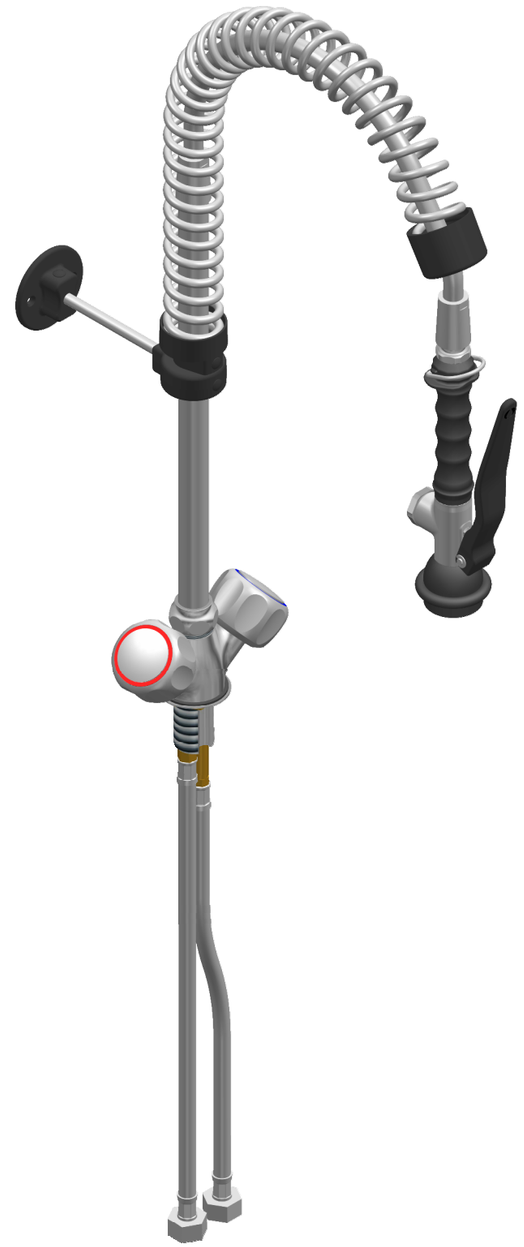

PORTATA : 12 L/min a 3,5 BAR solo dalla doccia

foro fissaggio a lavello: ø27 mm

Quote senza tolleranza secondo norma **UNI-EN-22768-1-m**	DENOMINAZIONE		CODICE ERAMINI112
FORMATO A3	Proiezione Europea	GRUPPO DOCCIA PRELAVAGGIO MONOFORO CON MANIGLIA ROTONDA, VERSIONE MINI, DOCCIA BASIC	PESO 3,14 Kg
DATA 01-02-2022	SCALA 1:4	MONOLITH DESIGN AND TECHNOLOGICAL RESEARCH FOR WATER	
DISEGNATO PICCOLO M.			
APPROVATO PICCOLO M.		VIA DELL'ARTIGIANO 8/F-8-G , 31050 MONASTIER di TREVISO (TV) tel: 0422 842157 - fax: 0422 708978	

DISEGNO ESEGUITO CON CAD - VIETATE LE MODIFICHE MANUALI

Rev. 01